Til indehavere af Typegodkendelsesbogen

Disse linier har udelukkende adresse til de medlemmer, der abonnerer på typegodkendelsesbogen (den lille i lommeformat).

Vi har nu med sædvanlig velvilje fra færdselspolitiet fået tilsendt de nødvendige løsblade til ajourføring af typegodkendelsesbogen, og disse vil blive bragt i dette og følgende numre af Styret.

Tidligere supplement blev sidst bragt i Styret nr. 17, 1970.

Indehavere af typegodkendelsesbogen bedes klippe ud efter stregen, slå huller på de markerede streger og endeligt sætte løsbladet ind på plads i stammen.

Herudover bedes følgende rettelser foretaget i allerede leverede løsblade:

TUM 55 (SCO) – Tandantal bag rettes til **32 tænder.**

TUM 129 – Godkendelsen overført til fa. Poul Jørgensen, Nansensgade 61, København K.

TUM 148 – Godkendelsen overført til fa. Poul Jørgensen, Nansensgade 61, København K.

For at undgå enhver misforståelse understreger vi, at de tidligere mere udførlige typegodkendelser fortsat vil blive bragt, så snart de indgår og helt uafhængigt af gældende lommeformat-typegodkendelser.

For at imødekomme et ofte fremsat ønske vil meddelelser om typegodkendelse af hjælpemotorer fremtidig indeholde en mere fyldestgørende beskrivelse af motoren, og hver meddelelse vil kun vedrøre en enkelt hjælpemotor. Herved opnås, at eventuelle senere meddelelser om ændringer ved typegodkendte motorer i fremtiden vil kunne arkiveres i forbindelse med den oprindelige godkendelse, hvilket vil fremme overskueligheden.

I godkendelserne er angivet et mindste tilladt totaludvekslingsforhold mellem motor og baghjul, og det kan forventes, at der fremover vil blive udstedt godkendelser på tilsvarende grundlag.

Det totale udvekslingsforhold er forholdet mellem antal af motoromdrejninger og antallet af drivhjulsomdrejninger, d.v.s. det antal omdrejninger, motoren gør under én drivhjulsomdrejning. Er forholdet angivet til f.eks. 17, betyder det, at motoren skal udføre 17 omdrejninger, hver gang drivhjulet udfører én omdrejning. Der vil i reglen opstå et skævt tal, f.eks. 17,4, men for nemheds skyld vil biltilsynet i sådanne tilfælde kun regne i hele og halve motoromdrejninger.

Hvis det ved en undersøgelse viser sig, at udvekslingsforholdet er reduceret - hvilket i disse tilfælde i sig selv er ulovligt - vil der som regel tillige være foretaget konstruktive ændringer ved motoren, idet dennes effekt ved typegodkendelsen er begrænset så stærkt, at den hastighedsforøgelse, man vil kunne opnå alene ved at ændre udvekslingsforholdet, er ret ringe. Cyklens praktiske brugbarhed vil ved en sådan ændring nedsættes væsentligt, dens accelerationsevne vil være for lille i normal trafik, og evnen til at klare bakker og modvind vil gå ned.

Omvendt vil det - hvis udvekslingsforholdet ikke er ændret - formentlig kun sjældent forekomme, at der er foretaget konstruktive ændringer af motoren. Årsagen hertil er, at de motorer, ved hvis godkendelse der er fastsat et mindste tilladt udvekslingsforhold, med denne udveksling som regel vil rotere så hurtigt allerede ved 30 km/t, at en permanent forøgelse af hastigheden til væsentligt over 30 km/t alene ved konstruktive ændringer af motoren - altså uden samtidig nedsættelse af udvekslingsforholdet - vil forkorte motorens levetid betydeligt. Kontrollen af totaludvekslingsforholdet foretages nemmest på følgende måde:

1) Fjern tændrøret.
2) Indskyd cyklens højeste gear (det gear, som giver cyklen den største fart).
3) Træk cyklen fremad, så stemplet kommer i øverste dødpunkt, hvilket f.eks. kan kontrolleres ved at stikke en blyant med den uspidsede ende forrest ned gennem tændrørshullet og lade den hvile på stemplets top.
4) Anbring 2 kridtmærker ud for hinanden på drivhjulets dæk og på skærmen omkring dækket.
5) Hold blyanten løst støttet mod stempeltoppen og drej drivhjulet én omgang frem, imedens De tæller, hvor mange gange stemplet når top.

6) Udvekslingsforholdet er da antallet af motoromdrejninger, f.eks. $17\frac{1}{2}$.
7) Sammenlign antallet af motoromdrejninger med typegodkendelsens totaludvekslingsforhold. Antallet må da ikke være mindre end angivet i typegodkendelsen.
8) Afvigelser på under $\frac{1}{2}$ motoromdrejning pr. drivhjulsomdrejning er uden praktisk betydning, hvis der ikke samtidig er foretaget konstruktive ændringer på selve motoren.

Det er tilladt at forsyne en cykel med hjul af en mindre størrelse end den på typegodkendelsen angivne.

Tilføjelse pr. 16.2.1968

Foranlediget af hyppige henvendelser finder biltilsynet anledning til at bemærke, at ændringer af knallerttransmissioner, for hvilke der i TU-M godkendelsen foreskrives et minimalt tilladt totaludvekslingsforhold, herunder minimale og maksimale tandantal for henholdsvis baghjulskædehjul og motorkædehjul, må anses for en konstruktiv ændring.
For andre knallertmotorer, dvs. den overvejende del af de til og med TU-M 106 udstedte typegodkendelser, er motorens ydelse og dermed knallertens hastighed begrænset alene ved et relativt lille gennemstrømningsareal i indsugningskanalen eller i skyllekanalerne. For disse kan en ændring af transmissionen ikke anses for en ulovlig konstruktiv ændring.

Stel- eller motormærke.	TU-M nr.
A.	
ABG Vap	28
ABG Vap (55)	35
ABG Velo-Vap	86
B.	
Berini	5
BFC	6
BFC (98) Stafette	17
BFC, rulletræk	22
BFC, Wooler	29
BFC, 125	31
BFC, 98, scooter model	37
BFC, forhjulstræk....	40
BFC, kædetræk, 2 gear	45
BFC, 100	57
BSA	23
B.K. Morini-Franco	122
C.	
Claude-Fischer, 515-038	118
Comet, KTM, Sachs	147
Cornett, KTM, Sachs	149
Crescent	108
Crescent-Monark, I10 trehj.	[illegible]
Crescent, Monark, Sachs	155

Stel- eller motormærke.	TU-M nr.
C. fortsat.	
Crescent, Husqvarna	128
Cyclemaster	18 og 19
D.	
Demm	63
Demm, Diesella, 2 M-1960	79
Derby, Skylon	11
Derby	42 og 70
Derby, MG 11 og MG 12	58
Derby, kædetræk, 2 gear	82
Derby, Ferrari, ændr. udf.	88 og 95
Derby, Ferrari	111
Derby, Husqvarna E	121
Diesella, 112 og 114 m/rulletr.	7
Diesella, 116 m/kædetræk	7
Diesella,	33,62 og 71
Diesella, 1114 Special	100 og 103
Diesella, (se TU-M 131)	77
Diesella, I10 S 50, Piano	123
Diesella, AB 116/27	131
Diesella, 1114/17	115
DKW, Hummel	56
Ducati, DM 48 Brio	125

Stel- eller motormærke.	TU-M nr.
E.	
Estlander, Radexi	26
Estlander, Teknik-TM	51
Estlander, EM 100, A 2 "Libelle"	66
Estlander, EM 100, A 1	67
Estlander, EM 125, A 2	68
Everton, Minarelli FB	65
Everton, Minarelli FB, P3-48, P 4 og Go-Go	114
Everton, Ultra, Minarelli	120
Express, Zweirad Union	124
Express, Zweirad Union	124 A
F.	
Franco Morini, Peripoli, F 5	152
Franco Morini	74
Franco Morini, FM-3M/R	122
Franco Morini, 3 MV, Guiliotta	135
G.	
Gefion	14
Guiliotta	135
H.	
Hamlet, Velo-Solex	80
Hamlet, Velo-Solex, 3800/Micron	80 A
Heinckel	53
HMW - 50-N	38
HMW, Jyden A/S	38 A

Stel- eller motormærke.	TU-M nr.
H. fortsat.	
Honda, P 25, 4 takt	141
Hummel, DKW	56
Husqvarna	73 og 106
Husqvarna, HVA 50	108
Husqvarna, E	121
Husqvarna, E, Monark/Crescent	128
Husky, Husqvarna E	121
I.	
ICM, Zweirad Union, Standard, Sport og Racer	124
ICM, Zweirad Union, Standard, Sport, Racer og Norsk Sport	124 B
ICM	82
I10	8 og 30
I10, G 50, 2 eller 3 gear	76 og 76 A
I10, G 50, Monark, trehj.	119
I10, S 50, Piano, Diesella,	123
I10, Piano, G 50, Sparta	134
Innocenti, Lambretta	52
Itom-Tourist	46
J.	
Java, M 552	101
K.	
Kamar, MR-231	104

Stel- eller motormærke.	TU-M nr.
K. fortsat.	
Kreidler-Florett	107 og 130
L.	
Lambretta, Innocenti	52
Laura, N.V., Tomos	154
Le Poulain	10
Libelle, Scootermodel	66
Lohmann	3
M.	
Malaguti, Minarelli, FB-E 1	133
Metro	13
Minarelli, FB, Everton	65
Minarelli, FB	90
Minarelli, FB, P 3-48 (se 114)	99
Minarelli, FB, P 3-48, P 4 og Go-Go	114
Minarelli, FB, E 1 - 48 ccm , Everton	120
Minarelli, FB, E 1, Malaguti,	133
Mi-Val	72
Mobylette, AV, KM-1	4
Mobylette	16
Mobylette, Motobecane, AG og AV	75
Monark	108
Monark, Crescent, trehjulet	119
Monark, Husqvarna E	128
Monark, Crescent, Sachs	155
Morini Franco	74

Stel- eller motormærke.	TU-M nr.
M. fortsat.	
Morini Franco, FM-3 M/R	122
Morini Franco, 3 MV, Guiliotta	135
Morini Franco, F 5	152
Motobecane, Cady M 1 og M 1-PR	143
Moto-Guzzi Trotter	139 og 146
Moto-Guzzi, CMS	144
Moto-Guzzi, Dingo-DK, Diesella	153
Mustang, Zundapp	140
N.	
NSU Quickly	21 og 113
N.V. Laura	154
P.	
Puch, MS 50	44
Puch, MS 50 L	44 R
Puch, MS 50 V, VS 50 L, VS 50 S	91
Puch, MS 50, Scootermodel	98
Puch, X 30	109
Puch, (10 typer)	110
Peripoli, Morini Franco	152
Peugeot, CT-DK	126
R.	
Rabenick	12

Stel- eller motormærke.	TU-M nr.
R. fortsat.	
Radexi, Estlander	26
Radexi, Zweirad Union	124
Radexi, I og III og Super GT, Zweirad Union	124 D
Rex,	2, 27 og 78
Rex, 504	41
Rex FM 50	43
Rex, FM 40	48
Rex, FM 43	49
Rex, FM 50, 1 L	89
Rex, PM 511, Piccolo	93
Rex, FM 510	94
Rex, FM 510 u/blæser	105
Rex, FM 520 m/blæser	105
S.	
Sachs	25 og 61
Sachs, 50/2, SCO	61 R
Sachs, 502, 1 A-DK, Tårnby	151
Sachs, 50/AS og 50/2, SCO	127
Sachs, 50/4 LKS, DBS-3022	136
Sachs, 50/4 LKS, KTM-Comet	147
Sachs, 50/2 DK, KTM, Coronett	149
Sachs, 502/1 A-DK, SCO	150
Sachs, 50/2 KS	155
SCO	32 og 55
SCO, Sachs 50/2	61 R

Stel- eller motormærke.	TU-M nr.
S. fortsat.	
SCO, (se TU-M 102)	69
SCO, 1-55	102
SCO, 1-39	116
SCO, Sachs	127 og 150
Skylon, Husqvarna E	121
Sparta, II0 Piano G 50	134
Standard, Sport, Zweirad Union	124
Suzuki, MLO	138
T.	
Teknik, M 55	50
Teknik, TM, Estlander	51
Teknik, M 57, (2 modeller)	60
Tiki	9
Tomos	81 og 92
Tomos, 3 P og T 3 P	112 og 117
Tomos, 3 PC	132
Tomos, T 3 P og 3 PC	142
Tomos, 3 P	142 A
Tomos, BP, fartkølet "Cross"	142 B
Tomos, 3 PC " 3 gear	142 C
Tomos Handy, N.V. Laura	154
Totaco	15
Totaco II	39
Trigger, Zweirad Union	124 C

Stel- eller motormærke.	TU-M nr.
T. fortsat	
Tårnby, Standard S., Zweirad	124
Tårnby, S. de luxe, Zweirad Union	124 C
Tårnby, Sachs	147 og 149
Tårnby, Sachs, Pony/Hobby	151
V.	
Vap, ABG	28
Vap, ABG 55	35
Vap, 630 DK og 675	145
Vax	24
Velo Solex	1, 36 og 64
Velo Solex, Hamlet	80
Velo Solex, 3800 og Micron	80 A
Velo Vap, ABG	86
Vespa	129
Vespa, Ciao/Piaggio	148
Victoria, Vicky	34
W.	
Wooler, BFC	29
Z.	
Zündapp	20, 20A og 47 (A)
Zündapp, kædetræk, 2 gear	84 og 85
Zündapp, Combimot	87
Zündapp, 266-022	118
Zündapp, 278-03, Sport Combinette 517-17	137

Stel- eller motormærke	TU-M nr.
Z. fortsat.	
Zündapp, 278-08, Mustang	140
Zweirad Union	83
Zweirad Union, 805	124
Zweirad Union, Express	124 A
Zweirad Union, ICM, Standard, Racer, Sport og ICM Norsk Sport	124 B
Zweirad Union, Tårnby-Trigger	124 C
Zweirad Union, Radexi I og III og Radexi S, GT	124 D

Velo Solex — TU-M 1

Hastighedsbegrænsningen ligger i hele motorens konstruktion.

REX — TU-M 2

Hastighedsbegrænsningen ligger i hele motorens konstruktion. Godk. tilbagekaldt den 20/6-1960.

Lohmann — TU-M 3

Hastighedsbegrænsningen ligger i hele motorens konstruktion.

Mobylette, A.V. 3 fransk, KM-1 dansk. — TU-M 4

Hastighedsbegrænsningen ligger i hele motorens konstruktion.

Berini — TU-M 5

Hastighedsbegrænsningen ligger i hele motorens konstruktion.

BFC — TU-M 6

Skylleportene 7 x 11 mm, skyllekanalerne 6,5 x 12 mm. Indsugningsporten 8,5 x 24 mm med en ca. 3 mm bred midterribbe. Udblæsningsporten 10,5 x 26 mm med tilsvarende midterribbe. Kan kontrolleres, når cylinderen aftages. Cylinderlængde målt fra flange til underkant af tændrørs hul: 97 mm. Ingen topstykke. Boring: 38 mm. Stemplets sidelængde: 46 mm. Kædetræk: Tandantal for: 12. Tandantal bag: 54. Rulletræk: Drivrulle diameter: 44,5 mm. Kilerem: Udvekslingsforhold: 1:3,8.

Diesella — TU-M 7

Motortype 112 og 114 med rulletræk.

Drivrullediameter 45 mm. Skylleportene 4 x 10 mm (sidstnævnte mål er vinkelret på skyllekanalens skrå retning). Skyllekanaler 6 x 6 mm. Indsugningsporten 8 x 18 mm. Kan kontrolleres, når cylinderen aftages. Tilbagekaldt d. 14/2-1961.

Motortype 116 med kædetræk.

Må kun anvendes på en cykel af fabrikat enten 1)"Diesella" eller 2) "Grand" eller 3) "Poul Petersen". Cykelstellet skal være mærket henholdsvis: 1) TU-M 7 eller TU-M 7C eller TU-M 7D eller 2) TU-M 7A eller 3) TU-M 7B. Kileremskivernes teoretiske middeldiameter: 58 mm og 185,5 mm. Kædehjulene: 12 og 54 tænder. Baghjulet 24". Porte og kanaler som Diesella, motortype 112 og 114. Kan kontrolleres når cylinderen aftages.

Ilo — TU-M 8

Hastighedsbegrænsningen ligger i hele motorens konstruktion.

Tiki — TU-M 9

Fabrikationen ophørt og har kun omfattet enkelte eksemplarer.

Le Poulain (fransk) — TU-M 10

Hastighedsbegrænsningen ligger i hele motorens konstruktion.

Derby (Skylon) TU-M 11

Indsugningskanal: ca. 27 x 8,5 mm med midterribbe. Skylleporte: 3,5 x 10 mm. Cylinderhøjde fra flange til top: 83 mm. Boring: 40 mm. Stempel sidelængde: 49,5 mm. Pindhøjde: Pind underkant til stempelunderkant: 18,5 mm. Stålrulle: 40 mm. Fiberrulle: 170 mm. Tandantal for: 19. Tandantal bag: 62. Med rulletræk: Drivrullediameter: 45 mm.

Rabeneick (tysk) TU-M 12

Hastighedsbegrænsningen ligger i hele motorens konstruktion.

Metro TU-M 13

Fabrikation ophørt og har kun omfattet få eksemplarer.

Gefion TU-M 14

Fabrikation ophørt og har kun omfattet få eksemplarer.

Totaco TU-M 15

Skylleportene er trapez-formede 11,0 mm +/÷ 0,5 x 8 mm +/÷ 0,1, sidstnævnte mål på det bredeste sted. Kan kontrolleres, når cylinderen aftages. Indsugningsporten ca. 7 x 21mm. Boring: 38 mm. Kædetræk: Tandantal for: 12. Tandantal bag: 46. Rulletræk: Drivrulle diameter: 45 mm.

Mobylette TU-M 16

Hastighedsbegrænsningen ligger i hele motorens konstruktion.

BFC TU-M 17

Må kun anvendes på cykel af fabrikat BFC mærket "Stafetten"

TU-M 17

med kædehjul 13 og 54 tænder og hjulstørrelse 24 ". Skylleportene 5 x 8 mm. (Sidstnævnte mål er vinkelret på skyllekanalens skrå retning. Målet langs cylinderfladen er ca. 13 mm). Indsugnings- og udblæsningsport har midterribbe. Kan kontrolleres, når cylinderen aftages. Cylinderhøjde mellem de to flanger: 95 mm. Boring: 39,5 mm. Kædetræk. Tandantal for: 13. Tandantal bag: 54. Hjul: 24 ".

Cyclemaster, engelsk. TU-M 18

Hastighedsbegrænsningen ligger i hele motorens konstruktion.

Cycelmaster, engelsk. TU-M 19

Hastighedsbegrænsningen ligger i hele motorens konstruktion.

Zündapp, tysk. TU-M 20
TU-M 20A

Indsugningsrør mellem cylinder og karburator er S-formet og forsynet med en utilgængelig bøsning med hul af diameter 6 mm. Røret skal udvendigt være mærket: "D". Bøsningens hul kan kontrolleres, når indsugningsrøret aftages. Boring: 38 mm. Stemplets sidelængde: 46 mm. Kædetræk. Tandantal for: 12. Tandantal bag: 50. TU-M 20 godk. tilbagekaldt 12/4-1961. Sidste motornr. 53386.

NSU Quickly, tysk. TU-M 21

Indsugningskanal forsynet med en indstøbt hård stålbøsning med hul af diameter 6,1 mm +/÷ 0,1. Kan kontrolleres, når karburatoren aftages. Cylinderhøjden mellem de to flanger: 60,2 mm. Boring: 40 mm. Kædetræk med 2 gear

BFC. TU-M 22

Skylleportene 2,5 x 8 mm. (Sidstnævnte mål er vinkelret på skyllekanalens skrå retning. Målet langs cylinderfladen er ca. 13 mm). Indsugnings- og udblæsningsport har midterribbe. Kan kontrolleres, når cylinderen aftages. Største afstand mellem flangen og cylinderens top: 101 mm. Boring 39,5 mm. Stempel sidelængde: 46 mm. Rulletræk. Drivrullediameter: 43 mm.

B.S.A. engelsk. TU-M 23

Hastighedsbegrænsningen ligger i hele motorens konstruktion.

Vax. TU-M 24

Skylleporte: 4 x 13 mm.
Højde mellem de to flanger 89,5 mm. Boring: 40 mm. Stempel sidelængde: ca. 47,6. Pindhøjde: Pind underkant til stempel underkant: 19 mm. Rulletræk. Drivrullediameter: 45 mm.

Sachs, tysk. TU-M 25

Skylleportene 6 x 17 mm. Indsugningsporten rektangulær 6 x 9 mm tilspidset nedad med en trekant af højde 5,5 mm, samlet areal 80 mm^2. Kan kontrolleres, når cylinderen aftages. Fabrikationen ophørt, og de sidst leverede 300 stk. udført som TU-M 61. Stempel sidelængde: 50 mm.

Radexi, Estlander TU-M 26

Indsugningsporten 4,8 x 10,0 mm udvidet tragtformet til 10 x 15 mm i cylinderfladen. Afstanden fra topstykkeflangen til overkant af indsugningsporten (bortset fra den

---

TU-M 26 side 2.

tragtformede udvidelse) skal være 49,2 mm og fra cylinderens nederste ende 36,5 mm. Kan kontrolleres, når cylinderen aftages. (Typegodkendelsen tilbagekaldt (på grund af fabrikantens misligholdelse) med fremtidig virkning fra den 16. februar 1957). Stemplets sidelængde: 49 mm. Pindhøjde fra underkant pind til underkant skørt: 12 mm. Boring: 42 mm. Såfremt det kan konstateres, at evt ændringer ved indsugningskanal eller port er foretaget på fabriken, ingen tiltale mod ejeren, jfr. jms. skrivelse af 20.5.1959 til typekontoret.

Rex, tysk. TU-M 27

Hastighedsbegrænsningen ligger i hele motorens konstruktion. Godk. tilbagekaldt den 20.6. 1960.

ABG. VAP. fransk. TU-M 28

Indsugningskanalen forsynet med en hård stålbøsning med hul af areal 40 mm^2, fastholdt med skruer fra siden, som er tilsvejset. Kan kontrolleres, når karburatoren aftages. Boring: 40 mm. Karburator: Zenith. Kædetræk m. kobling. Tandantal for: 13. Tandantal bag 46. Hjul: 26".

BFC - Wooler. TU-M 29

Skylleportene 2,5 x ca. 13 mm med afrundede hjørner, indsugningsporten forsynet med midterribbe. Kan kontrolleres, når cylinderen aftages. Cylinderhøjde fra flange til flange: 88,5 mm. Topstykket forsynet med 1 mm reces. Boring: 39,5 mm. Stempel sidelængde: 46 mm. Transmission: Drivrulle, diameter: 60 mm. Kaburator: Dell'orto.

ILO, tysk. TU-M 30

Indsugningskanalen forsynet med en indstøbt hård stålbøsning med hul af diameter 6,9 mm +/÷ 0,1. Kan kontrolleres, når karburatoren aftages. Højde mellem cylinderens to flanger: 67 mm. Boring 38 mm. Kædetræk, tandantal for: 13. Tandantal bag: 45. Hjul: 24". Godk. tilbagekaldt den 13.7. 1959. Karburator: Bing.

BFC. 125. TU-M 31

Indsugningsporten 4,8 mm +/÷ 0,2 x 14,0 mm +/÷ 0,5 og utilgængelig på grund af S-formet indsugningskanal. Skylleporte 7 x 13 mm. Kan kontrolleres, når cylinderen aftages. Højden mellem de to cylinderflanger: 75,5 mm. Boring 39,5 mm. Karburator: Dell'orto eller Bing. Stempel sidelængde: 49 mm. Kædetræk, 2 gear. Tandantal for: 13 eller 11. Tandantal bag: 28. Hjul: 24".

SCO TU-M 32

Skylleportene 3,9 mm + 0,0 x 10,5 +/÷ 0,5. Kan kontrolleres, når cylinderen aftages. Stempel sidelængde: 48 mm. Cylinderhøjden mellem de to flanger: 65,5 mm. Boring: 34 mm. Karburator: Bing (dyse 52). Kædetræk m. kobling. Tandantal for: 13. Tandantal bag: 54. Hjul 24".

Diesella TU-M 33

Skyllekanalerne 6 x 6 mm, skylleportene 4 x 10 mm. (Sidstnævnte mål vinkelret på skyllekanalens skrå retning). Indsugningsporten 8 x 18 mm. Kan kontrolleres, når cylinderen aftages. Stempel sidelængde: 46 mm. Cylinderhøjde mellem de to flanger 90 mm. Boring: 40 mm. Kædetræk. Tandantal for: 17. Tandantal bag: 28.

Victoria, Vicky, tysk. TU-M 34

Indsugningskanalen forsynet med en indstøbt hård stålbøsning med hul af diameter 7,0 mm + 0,05. Kan kontrolleres, når karburatoren aftages. Cylinderhøjden mellem de to flanger: 63,5 mm. Boring: 38 mm. Karburator: Bing, type 1/10. Kædetræk, 2 gear. Tandantal for: 14. Tandantal bag: 40. Hjul: 23".

ABG. VAP. 55 TU-M 35

Vinkelformet indsugningskanal støbt i ét med cylinderen. Kanalens diameter 9 mm på det yderste stykke og 6,8 mm +/÷ 0,1 mellem knæet og cylinderen, udvidet tragtformet mod cylinderfladen. Kan kun kontrolleres med særligt måleværktøj. Højden mellem de to cylinderflanger: 76 mm. Boring: 40 mm. Kædetræk: Tandantal for 12. Tandantal bag: 48. Hjul: 24". Karburator: Dell'orto.

Velo Solex. TU-M 36

Hastighedsbegrænsningen ligger i hele motorens konstruktion.

BFC. (type 98). TU-M 37

Skylleportene 2,5 x 8 mm. (Sidstnævnte mål vinkelret på den skrå skyllekanals retning. Målet langs cylinderfladen er ca.13 mm). Indsugnings- og udblæsningsporten har midterribbe. Kan kontrolleres, når cylinderen aftages.

TU-M 37 side 2

Kan anvendes på Stafette, eller "Mustad" Folkscooter (svensk). Cylinder og topstykke støbt i ét. Højden fra flangen til underkant af tændrørshul: 101 mm. Boring: 39,5 mm. Kædetræk: Fast tandhjulsudveksling i box. Tandantal for: 13. Tandantal bag: 20. Hjul 10" (Scootermodel).

HMW. østrisk, 50-N TU-M 38

Indsugningskanal S-formet. Diameter 7,5 mm +/÷ 0,3 mm med en tragtformet udvidelse til siderne i cylinderfladen. Kan kontrolleres, når karburatoren og evt. tillige cylinderen aftages. Cylinderhøjden mellem de to flanger: 74 mm. Karburator: Dell'orto (dyse 63). Kædetræk. Tandantal for: 14. Tandantal bag: 33. Hjul: 26". Godk. tilbagekaldt 3.10 1959.

HMV. Jyden A/S. TU-M 38A

Indsugningskanalen er forsynet med en hård stålbøsning med hul af diameter 5,5 mm ÷ 0,1 mm. Bøsningen er fastholdt med en skjult fjederring. Kan kontrolleres, når karburatoren aftages.

Totaco II TU-M 39

Skylleportene er trapez-formede 11,0 mm +/÷ 0,5 x 4 mm +/÷ 0,1 mm. Sidstnævnte mål på det bredeste sted. Kan kontrolleres, når cylinderen aftages. Cylinderhøjden mellem to flanger: 96 mm. Boring: 38 mm. Karburator: Dell'orto (dyse 64).. Kædetræk. Tandantal for: 12. Tandantal bag: 46. Hjul: 24"

BFC. TU-M 40.

Indsugningsporten er en ligesidet trekant med sidelinie 10 mm, utilgængelig på grund af krum indsugningskanal. Skylleportene 7 x 12 mm. Udstødningsporten 15 x 18 mm. Kan kontrolleres, når cylinderen aftages. Rulletræk på forhjul. Drivrulledíameter: 40 - 50 mm.

Rex - 504. TU-M 41

Indsugningsporten forsynet med indstøbt hård stålbøsning med hul af diameter 5,8 mm + 0,2 mm. Kan kontrolleres, når karburatoren aftages. Højden på cylinderen mellem de to flanger: 56,5 mm. Boring: 40 mm. Karburator: Pallas F 8/9. Stempel sidelængde: 44 mm. Tandantal for: 12. Tandantal bag: 28. Leveres også med kileremtræk. Godk. tilbagekaldt den 20.6. 1960.

Derby. TU-M 42

Indsugningsporten cirkulær med diameter 12 mm. Større indsugningsdiameter giver ikke forøget hastighed. Skylleportene 12 x 3,3 +/÷ 0,1 mm. Højden på cylinderen mellem de to flanger: 70 mm. Boring: 40 mm. Karburator: Dell'orto (dyse 60) - Stempel sidelængde: 50 mm. Lev. med 1 gear: Kædetræk og kilerem. Lev. med 2 gear: Friktionsrulle og kædetræk. Fabrikationen ophørt - fabrikanten har erklæret sig villig til at ombytte de cylindre, der ikke er udført i overensstemmelse med godk. Gælder også for TU-M 11.

Rex, tysk FM 50. TU-M 43

Indsugningsporten er forsynet med indstøbt hård stålbøsning med hul af diameter 7,5 mm ÷ 0,2 mm. Kan kontrolleres

---

når karburatoren aftages. Cylinderhøjde mellem de to flanger: 76 mm. Boring: 40,5 mm. Karburator: Dell'orto (dyse 66). Stempel sidelængde: 45 mm. Pindhøjde fra underkant pind til underkant skørt: 15 mm. Kædetræk. Tandantal for 12. Tandantal bag 54. Motoren leveres også med kileremtræk. Hjul: 26". Godk. tilbagekaldt den 20.6. 1960.

Puch, østrigsk, MS 50 TU-M 44

Indsugningsporten forsynet med en indsvejset hård stålbøsning med hul af diameter enten 6,7 mm + 0,1 eller 6,6 mm ÷ 0,2. Kan kontrolleres, når karburatoren aftages. Cylinderhøjde mellem de to flanger: 68 mm. Boring: 38 mm. Stemplets sidelængde 51,5 mm. Pindhøjde fra underkant pind til underkant skørt 29 mm. Stemplet forsynet med udskæringer i linje med stempelpinden på 18 x 25 mm. Karburator: Bing (dyse 56). Fra serienummer 6052601 - 6052670 og fra 6102100 - 6102150 kan der fra grossisten være drejet 2 - 3 mm af stemplets skørt. Kædetræk, 2 gear. Tandantal for: 10. Tandantal bag: 34. Hjul 23". Godk. tilbagekaldt den 2.9.1961.

Puch, østrigsk, MS 50 L TU-M 44 R

Som reservedelscylindre til brug ved reparation af motor, godkendt under TU-M 44, kan, uanset at typegodkendelsen er tilbagekaldt, udleveres cylindre mærket TU-M 44 R, forsynet med en hård stålbøsning med hul af diameter 5,7 +/÷ 0,1 mm og længde 17 mm. Bøsningen fastsvejset til cylinderen. Fra 25.11 1965 ændret til 6,0 +/÷ 0,05 mm. Bøsningen kan kontrolleres, når karburatoren aftages.

BFC TU-M 45

Indsugningsporten 4,8 mm +/÷ 0,2 mm x 14,0 mm +/÷ 0,5 mm og utilgængelig p.g.a. S-formet indsugningskanal. Kan kontrolleres ved at aftage cylinderen. Skylleporte: 7 x 13 mm Højden mellem de to cylinderflanger: 75,5 mm. Boring: 39,5 mm. Stempel sidelængde: 49 mm. Kædetræk, 2 gear. Tandantal for: 13 eller 11. Tandantal bag: 28. Hjul: 24". Godk tilbagekaldt den 3.5. 1961. Sidste motor: 204567.

Itom - Tourist. TU-M 46

Indsugningsporten forsynet med en fastsvejset hård stålbøsning med hul af diameter 5,5 mm +/÷ 0,1 mm. Cylinderhøjde fra nederste flange til øverste kant af cylinderen: 67 mm. Topstykket har reces som cylinderen går op i. Boring: 39 m Rulletræk på baghjul. Drivrullediameter: 42,5 mm. Hjul: 28 Godk. tilbagekaldt den 30.1. 1959.

Zündapp, tysk . TU-M 47 (A

Indsugningsrør S-formet og forsynet med indstøbt bøsning med hul af diameter 6,0 mm + 0,2 ÷ 0,0. Bøsningen er utilgængelig ved, at de to skruer, der fastholder røret til cylinderen, er tilsvejset og godkendelsesmærket indpræget i svejsningen. Kan kontrolleres ved at efterse, om godkendelsesmærket er urørt. Cylinderhøjden mellem de to flanger: 68 mm. Boring: 39 mm. Stempel sidelængde: 46 mm. Kædetræk 2 gear. Tandantal for: 12. Tandantal bag: 48. Hjul: 23". Godk. tilbagekaldt den 26.2. 1959. Sidste motor: 79.972. Jm. har tilladt fremstill. og salg af indtil 400 motorer af pgl. type, når disse forsynes med TU-M 47 A.

Rex, tysk, FM 40 TU-M 48

Indsugningskanalen forsynet med indstøbt hård stålbøsning med hul af diameter 8,0 mm +/÷ 0,1. Kan kontrolleres, når karburatoren aftages. Cylinderhøjden mellem de to flanger: 75,5 mm + 0,5 mm. Boring: 38 mm. Karburator: Pallas (dyse 52). Kædetræk. Tandantal for: 12. Tandantal bag: 54. Hjul 26". Leveres også med kileremtræk. Remskive for: 85 mmØ. Remskive bag: 370 mmØ. Hjulstørrelse: 26". Godk. tilbagekaldt den 20.6. 1960.

Rex - FM 43 TU-M 49

Indsugningskanalen forsynet med indstøbt hård bøsning med hul af diameter 8,0 mm +/÷ 0,1 mm. Kan kontrolleres når karburatoren aftages. Cylinderhøjde mellem de to flanger: 36 mm. Boring: 38 mm. Karburator: Pallas F 8/9 (dyse 47). Kædetræk. Tandantal for: 12. Tandantal bag: 54. Hjul: 26". Leveres også med kileremtræk. Remskive for: 85 mmØ. Remskive bag: 370 mmØ. Hjul: 26".

Teknik - M 55 TU-M 50

Indsugningsporten cirkulær, diameter 6,0 mm, og utilgængelig p.g.a. S-formet indsugningskanal, hvis sidste del er vinkelret på cylinderen. Kan kontrolleres, når cylinderen aftages. Typegodkendelsen tilbagekaldt fra 16.2. 1957 fra motornr. 44.150. Cylinderhøjde mellem de to flanger: 70,2 mm. Boring: 42 mm. Kædetræk, 2 gear. Leveres også med rulletræk på forhjul. Drivrullediameter: 40 mm. Hjul: 26 ".

Teknik - TM TU-M 51

Indsugningskanalen cirkulær, diameter 6,0 mm og utilgængelig p.g.a. S-formet indsugningskanal, hvis sidste del er

vinkelret på cylinderen. Cylinderhøjde mellem de to flanger: 70,2 mm. Boring: 42 mm. Karburator: Pallas (dyse 65). Rulletræk på forhjul, drivrullediameter: 40 mm. Hjul: 26". (Estlander).

Innocenti, Lambretta, italiensk . TU-M 52

Indsugningsrør krumt og forsynet med en indstøbt bøsning med hul af diameter 5,3 mm +/÷ 0,1. Bøsningen er utilgængelig ved, at de to skruer, der fastholder røret til cylinderen, er tilsvejset og godkendelsesmærket indpræget i svejsningen. Kan kontrolleres ved at efterse, om godkendelsesmærket er urørt. Cylinderhøjde mellem de to flanger: 67,5 mm. Boring 40 mm. Skylleporte: 6 x 14 mm. Udfræsninger i stempelskørtet i linie med stempelpinden. Karburator Dell'orto (dyse 61). Kædetræk, 2 gear. Tandantal for: 12. Tandantal bag: 48. Hjul: 26".

Heinckel, tysk TU-M 53

Indsugningsrør krumt og forsynet med en indstøbt bøsning med hul af diameter 5,6 mm +/÷ 0,1. Bøsningen er utilgængelig ved, at de to skruer, der fastholder røret til cylinderen, er tilsvejset og godkendelsesmærket indpræget i svejsningen. Kan kontrolleres ved at efterse, om godkendelsesmærket er urørt. Cylinderhøjde mellem de to flanger: 88,4 mm. Boring: 39 mm. Kædetræk, 2 gear. Tandantal for: 9 Tandantal bag: 19. Hjul: 23".

Udgået. TU-M 54

SCO TU-M 55

Indsugningskanalen forsynet med en hård stålbøsning med hul af diameter 5,2 +/÷ 0,1. Hulkanten er afrundet. På de tidligere modeller er bøsningen indstøbt i cylinderen. På de senere modeller er bøsningen fastholdt med en skjult fjederring. Kan kontrolleres, når karburatoren aftages. Cylinderhøjde mellem de to flanger: 66,5 mm. Boring: 39 mm. Stempel sidelængde: 47 mm. Stemplet er forsynet med udskæringer i siden i linie med stempelpinden. I ca. 2000 motorer er stemplet desuden forsynet med en udskæring i skørtet ud for indsugningskanalen. Men stemplets sidelængde målt i denne udskæring skal være 47 mm. Kædetræk, 2 gear. Tandantal for: 13. Tandantal bag: 52. Hjul: 24". Fra motornr. 104076 er indsugningskanalen ændret til 5,9 mm +/÷ 0,1 mm. bag 32 tænder

DKW, Hummel, tysk TU-M 56

Indsugningskanalen forsynet med et fastsvejset hårdt stålrør med invendig diameter 6,0 mm +/÷ 0,1. Kan kontrolleres, når karburatoren aftages. Cylinderhøjde mellem de to flanger: 71 mm. Boring: 40 mm. Karburator Bing 1/9/15 (dyse 48). Stempel sidelængde: 50 mm. Pindhøjde: Midte pind til stempel underkant: ca. 19 mm. Kædetræk, 3 gear. Tandantal for: 11. Tandantal bag: 33. Hjul: 23".

B.F.C. type 100 TU-M 57

Indsugningsporten 4,8 mm +/÷ 0,2 mm x 14,0 +/÷ 0,5 mm og utilgængelig ved S-formet indsugningskanal. Skylleporte: 7 x 13 mm. Cylinderhøjde mellem de to flanger: 75,5 mm. Boring: 39,5 mm. Stempel sidelængde: 49 mm. Kædetræk, 2 gear. Tandantal for: 13. Tandantal bag: 28. Hjul: 24".

Derby, type MG 11 og MG 12 TU-M 58

Cylinderen forsynet med foring. Skylleporte: 13 x 3,3 mm +/÷ 0,1 mm. Fra motornr. 87950 er skylleportene cirkelrunde 8,2 mm boret skråt gennem cylinderforingen. Type MG 11, ét gear. Type MG 12, to gear. Kædehjul for: 10 tænder. Kædehjul bag: 34 tænder. Stempel totallængde: 49,5 mm. Afstand pind underkant til stempel underkant: 19 mm. Indsugningsåbning 12 mm. (Evt. 10 mm). Hastighedsbegrænsningen ligger i skylleportene. Godk. tilbagekaldt den 29.8. 1960. Sidst udleverede motornr. 93295. Ministeriet har tilladt, at fabrikken leverer 1000 motorer af mærket TU-M 58 med løbende produktionsnr. 93295 til 94294 på betingelse af, at gearingsforholdet ændres således, at tandhjul for har 10 tænder, og tandhjul bag har 40 tænder. Cylinder mærket TU-M 111 må anvendes som reservedele ved reparation af motorer godk. under TU-M 58 på betingelse af, at gearingsforholdet ændres således, at tandantal for højst må være: 10 tænder. Tandantal bag: mindst 40 tænder. Baghjulsstørrelse må højst være 24". Tilladelsen forudsætter, at der i øvrigt ikke er foretaget ændringer af de under TU-M 58 godk. motorer.

Udgået. TU-M 59

Teknik (M 57) første modeller TU-M 60

Indsugningskanalen og -porten cirkulær med diameter 6,0 mm + 0,0 - ÷ 0,1 og utilgængelig ved, at de to skruer, der fastholder et L-formet indsugningsrør til cylinderen, er tilsvejset og godkendelsesmærket indpræget i svejsningen. Kan kontrolleres ved at efterse, om godkendelsesmærket er urørt eller ved at aftage cylinderen. Godk. tilbagekaldt d.10.4. 1959.

TU-M 60 side 2.

Senere modeller

Indsugningskanalen forsynet med en hård stålbøsning med hul af diameter 6,0 mm + 0,0 - ÷ 0,1. Bøsningen er fastholdt med en skjult fjederring. Kan kontrolleres, når karburatoren aftages. Cylinderhøjden mellem de to flanger: 70 mm. Boring: 42 mm. Stempel sidelængde: 46,5 mm. Afstand underkant pind til underkant stempel: 9,5 mm. Kædetræk, 2 gear. Tandantal for: 14. Tandantal bag: 34. Hjulstørrelse: 26".

Sachs, tysk TU-M 61

Indsugningskanal forsynet med en hård stålbøsning med hul af diameter 7,0 mm +/÷ 0,1 mm. Bøsningen er fastholdt med en skjult fjederring. Højden mellem cylinderens to flanger: 70 mm. Boring 38 mm. Stempel sidelængde 50 mm. Kædetræk, 2 gear. Tandantal for: 12. Tandantal bag: 28. Hjulstørrelse: 24".

Importør: Smith & Co.A/S TU-M 61 R
Fabrikat: SACHS Type: 50/2.
Boring: 38 mm Slagl. 42 mm Vol- 48 cm^3.
Godkendelsesnr. TU-M 61 R. "R" er indpræget i cylinderflangen nedenfor og umiddelbart efter TU-M 61.

Begrænsningsbøsningen er en hærdet stålbøsning indpresset i cylinderens indsugningskanal og fastholdt af en skjult fjederring, diameter 7,0 +/÷ 0,1 mm. Stemplets totallængde: 54 mm. Sidelængde: 50 mm. Afstand midte stempelpind til stempel underkant: 22 mm. Stemplet er i linie med stempelpinden forsynet med indskæringer af bredde 15 mm.

TU-M 61 side 2.

Højden er begrænset af en cirkelbue, der har stempelpindens midte som centrum og radius 11,4 mm. Karburator: Bing. Lysning 8,5 mm. Motoren må kun anvendes i originale stel af fabrikat Smith & Co A/S., og kun i forbindelse med nedenfor beskrevne transmission: Krankmotor med kædetræk til baghjul, 2 gear. Kædehjul på motor: Højst 10 tænder. Kædehjul bag: Mindst 28 tænder. Hjulstørrelse: 24". Mindste tilladte totaludvekslingsforhold: 19.

Diesella TU-M 62

Indsugningskanalen forsynet med en hård stålbøsning med hul af diameter 8 mm +/÷ 0,1. Bøsningen er fastholdt med en skjult fjederring. Kan kontrolleres, når karburatoren aftages. Stempel totallængde: 51,0 mm. Sidelængde: ca. 46,2 mm. Pindhøjde: Stempel underkant til pindmidte 23,7 mm, Cylinderhøjde: Flangeafstand ca. 72 mm. Godk. tilbagekaldt d. 26.6. 1962.

Demm, italiensk TU-M 63

Mærket er indstøbt forneden på cylinderens venstre side. Indsugningskanalen forsynet med en hård stålbøsning med hul af diameter 5,1 mm + 0,1 mm. Kan kontrolleres, når karburatoren aftages. Cylinderhøjde: Flangeafstand 60,5 mm. Boring: 40 mm. Kædetræk,3 gear. Tandantal for: 12. Tandantal bag: 40. Hjul: 24". TU-M mærket er indstøbt forneden på cylinderens venstre side. Ca. 20 cylindre er forsynet med hærdet indsugningsstuds med hul af diameter 5,3 +/÷ 0,1 mm. Skruerne, der holder studsen, er tilsvejset.

Velo Solex, fransk-dansk TU-M 64

Mærket er indstøbt forneden på cylinderen modsat karburatoren. Hastighedsbegrænsningen ligger i hele motorens konstruktion.

F.B. Minarelli, italiensk TU-M 65

Indsugningskanalen forsynet med en hård stålbøsning med hul af diameter 5,5 mm +/÷ 0,1 mm. Bøsningen er fastholdt med en skjult fjederring. Kan kontrolleres, når karburatoren aftages. Kan anvendes på cykel af fabrikat: Everton. Udskæring i skørt ud for skyllekanaler. Afstand stempelpind underkant til stempel underkant: ca. 15 mm. 2 eller 3 gear. Godk. tilbagekaldt den 21.6. 1962.

Estlander, EM 100,A 2. TU-M 66

Mærkningen er indstøbt forneden på cylinderen. Indsugningskanalen forsynet med en hård stålbøsning med hul af diameter 8,0 mm + 0,0 - ÷ 0,1 mm, og motoren forsynet med blæser til køling. Kan anvendes på cykel af fabrikat: Estlander 220, scootermodel "Libelle". Cylinderhøjde mellem de to flanger: 75 mm. Boring: 39,5 mm. Skyllekanaler: 5,7 x 14 mm. Stempel sidelængde: 51,3 mm. Kædetræk, 2 gear. Tandantal for: 13. Tandantal bag: 28. Hjul: 300 x 8. Motoren forsynet med blæserkøling.

Estlander, EM 100, A 1. TU-M 67

Mærkningen er indstøbt forneden på cylinderen. Indsugningskanalen forsynet med en hård stålbøsning med hul af diameter 6,0 mm + 0,0 - ÷ 0,1 mm. Cylinderhøjde mellem de to flanger: 75 mm. Boring: 39,5 mm. Skyllekanaler: 5,7 x 14 mm. Stempel sidelængde: 51,3 mm. Kædetræk, 2 gear.

Tandantal for: 12. Tandantal bag: 46. Hjul: 24".

Estlander, EM 125, A 2. TU-M 68

Mærkningen er indstøbt forneden på cylinderen. Indsugningskanalen forsynet med en hård stålbøsning med hul af diameter 5,8 mm + 0,0 - ÷ 0,1 mm. Cylinderhøjde mellem de to flanger: 76 mm. Skyllekanaler: 5,7 x 14 mm. Boring: 39,5 mm. Karburator: Dell'orto (dyse 52). Sidelængde stempel: 51,3 mm. Kædetræk, 2 gear. 11 tænder for og 28 tænder bag. Hjul: 24".

SCO, (se TU-M 102). TU-M 69

Indsugningskanalen forsynet med en hård stålbøsning med hul af diameter 6,8 mm +/÷ 0,1 mm. Bøsningen er fastholdt med en skjult fjederring. Kan kontrolleres, når karburatoren aftages. Stemplet er forsynet med udskæring ud mod indsugningsåbningen på ca. 16 x 3 mm. (Oplyst af fabrikanten). Topstykkets støbenr. 1-34-2. Antydning af anlægsflade: 0,1 - 0,3 mm. Fra motornr. 32786 er indsugningskanalen ændret til 6,0 +/÷ 0,1 mm. Til reparation af TU-M 69 kan anvendes cylinder mærket TU-M 102. Godk. tilbagekaldt den 26.6. 1962.

Derby TU-M 70

Skylleportene er cirkelrunde med diameter 8,2 mm +/÷ 0,1 mm, boret skråt gennem cylinderforingen. Kan kontrolleres, når cylinderen aftages. Stempel totallængde: 49,5 mm. Pindhøjde: Pind underkant til stempel underkant: 19 mm. Ingen udskæringer i stempelunderkant.

Diesella. TU-M 71

Indsugningskanalen forsynet med en hård stålbøsning med hul af diameter 6,2 mm + 0,0 - ÷ 0,1 mm. Bøsningen er fastholdt med en skjult fjederring. Kan kontrolleres, når karburatoren aftages. Godk. tilbagekaldt den 14.2. 1961.

Hi-Val, italiensk TU-M 72

Indsugningskanalen er forsynet med en hård stålbøsning med hul af diameter 5,4 mm + 0,05 mm. Bøsningen er fastholdt med en skjult fjederring. Kan kontrolleres, når karburatoren aftages.

Husquarna, svensk TU-M 73

Indsugningskanalen i krumtaphuset er forsynet med en hård stålbøsning med hul af diameter 5,0 mm +/0,0 - ÷ 0,1 mm. Bøsningen er fastholdt med en skjult fjederring. Kan kontrolleres, når karburatoren aftages. Kædetræk og 2 gear.

Franco Morini, italiensk. TU-M 74

Indsugningskanalen forsynet med en hård stålbøsning med hul af diameter 5,2 mm +/÷ 0,1 mm. Bøsningen er fastholdt med en skjult fjederring. Kan kontrolleres, når karburatoren aftages. Kædetræk og 2 gear.

Importør/Fabrikat: Fa. Knud Madsen, TU-M 75
Fabrikat: Motobecane Mobylette
Type: B.G. og A.V.
Boring: 39 mm.
Slaglængde: 41,8 mm.
Slagvolumen: 50 cm^3
Godkendelsesnummer: TU-M 75

Begrænsningsbøsningen er en hærdet stålbøsning, der er anbragt i cylinderens indsugningskanal; diameter: 7 + 0 mm. Stemplets underkant er i linie vinkelret på stempelpinden forsynet med en indskæring af bredde 7 mm. og højde 5 mm. Stemplets sidelængde: 50 mm. Stemplets totallængde: 53 mm. Afstand midte stempelpind til underkant stempel: 28 mm. Karburator: Gurtner. Motoren må kun anvendes i originale stel af fabrikat Mobylette, og kun i forbindelse med en af de nedenfor beskrevne transmissioner:

Transmission	I	II	III	IV	V
Karburatorlysning:mm	9	9	10	10	10
Remskivediameter, middel (motor): mm	53	54,5	54,5	54,5	53
Remskivediameter, middel (mellem-/rulleaksel): mm	137,3	205	205	205	205
Kædehjul (mellemaksel): antal tænder	-	11	11	11	11
Kædehjul (baghjul): antal tænder	-	52	56	58	54
Rullediameter: mm	90	-	-	-	-
Hjulstørrelse:	24"	23"	23"x2.00	600x50	23"x2.00
Mindste tilladte totaludvekslingsforhold	17½	18	18½	18	19½

ILO, tysk type G 50 2 eller 3 gear) TU-M 76

Indsugningskanalen forsynet med en indstøbt hård stålbøsning med hul af diameter 6,5 +/÷ 0,1 mm. Kan kontrolleres, når karburatoren aftages. Boring: 38 mm. Slaglængde: 43 mm. Kædetræk og 2 gear.

Se TU-M 76 — TU-M 76 A

Diesella, Se TU-M 131 — TU-M 77

Indsugningskanalen forsynet med en hård stålbøsning med hul af diameter 6,8 mm + 0,0 - ÷ 0,1 mm. Bøsningen er fastholdt med en skjult fjederring. Kan kontrolleres, når karburatoren aftages. Boring: 40 mm. Slaglængde: 40 mm. Kædetræk og kilerem.

Rex, tysk — TU-M 78

Indsugningskanalen forsynet med en indstøbt hård stålbøsning med hul af diameter 5,8 mm +/÷ 0,1 mm. Kan kontrolleres, når karburatoren aftages. Boring: 40 mm. Slaglængde: 39 mm. Kædetræk med 2 gear. Godk.er tilbagekaldt den 24.8. 1961. Sidst udleverede motornr. 730162.

DEMM - Diesella — TU-M 79

Indsugningskanalen forsynet med en hård stålbøsning med hul af diameter 7,0 mm +/÷ 0,1 mm. Bøsningen er fastholdt med en skjult fjederring. Kan kontrolleres, når karburatoren aftages. Boring: 40 mm. Slaglængde: 39 mm. Transmission: 2 eller 3 gear, (type DEMM 2M 1960).

TU-M 80

Importør: Københavns Cykelfabrik A/S (Hamlet).
Fabrikat: Velo Solex.
Boring: 39,5 mm. Slaglængde: 40 mm. Volumen: 49 cm^3. Indsugningskanal: 5,8 mm. Stempel: Sidelængde 50,5 mm. Pindhøjde: Stempelpinds underkant til stempel underkant: 26,3 mm. Cylinder flangeafstand: 86,2 mm + 1,7 mm anlægsflade. Topstykke: 2,5 - 3,0 mm anlægsflade. Hastighedsbegrænsningen ligger i hele motorens konstruktion.

TU-M 80 A

Importør: Københavns Cykelfabrik A/S (Hamlet).
Fabrikat: Velo Solex. Type: 3800 og Micron. Boring: 39,5 mm. Slaglængde: 40 mm. Volumen: 49 cm^3. Godkendelsesnr. TU-M 80 A. Indstøbt i cylinder og krumtaphus. Hastighedsbegrænsningen ligger i hele motorens konstruktion. Indsugningskanalens diameter højst 8,0 mm + 0,05 mm. Stemplets sidelængde: 49,5 mm. Stemplets totallængde: 52,8 mm. Afstand midte stempelpind til stempel underkant: 31,5 mm. Stemplet er i siden forsynet med cirkulære udskæringer med diameter 11 mm og centrum i højde 18 mm målt fra stemplets underkant. Karburator: Velo Solex. Lysning 8 mm. Motoren må kun anvendes i originale stel af fabrikat Velo Solex samt Micron (scootertype) og kun med nedenfor beskrevne transmission:
Velo Solex: Rulletræk på forhjul, 1 gear. Drivrulle: Højst 41 mm⌀. Hjulstørrelse: 19". Mindste till. udveksling: 13.
Velo Solex, Micron. (Scootertype). Rulletræk på forhjul, 1 gear. Drivrulle: Højst 38 mm⌀. Hjulstørrelse: Højst 305 mm⌀. Udveksling: Mindst 7,6. Radiostøjdæmpning: P&T Typegodkendelsesnr. 201301.

Tomos, jugoslavisk. — TU-M 81

Indsugningskanalen forsynet med en indsvejset hård stålbøsning med hul af diameter 6,7 mm +/÷ 0,1 mm. Boring: 38 mm. Slaglængde: 43 mm. Kædetræk og 2 gear. Godk. tilbagekaldt den 6.9. 1961.

Derby — TU-M 82

Indsugningskanalen forsynet med en indstøbt hård stålbøsning med hul af diameter 7,5 mm +/÷ 0,1 mm. Stempel totallængde: 50 mm. Pindhøjde, stempel underkant til underkant

TU-M 82

pind: 16,5 mm. Skylleporte: 10 mm⌀. Stempel underkant uden indskæringer. Kan anvendes på stel af fabrikat I.C.M. Boring: 39 mm, Slaglængde: 40 mm. Kædetræk med 2 gear. Godk. tilbagekaldt den 24.8. 1961. Sidste motornr. 100552. Cylindre, mrk. TU-M 111 må anvendes som reservedele ved reparation af motorer, godk. under TU-M 82 på betingelse af, at motorens forreste kædehjul højst må være forsynet med 10 tænder og bageste kædehjul mindst skal være forsynet med 40 tænder og hjulstørrelsen højst 24". Tilladelsen forudsætter, at der i øvrigt ikke foretages ændringer af de under TU-M 82 godk. motorer.

Zweirad-Union, tysk — TU-M 83

Indsugningskanalen forsynet med en hård stålbøsning med hul af diameter 5,8 mm +/÷ 0,1 mm. Bøsningen er fastholdt med en skjult fjederring. Boring: 40 mm. Slaglængde 39 mm. 2 eller 3 gear.

Zündapp, tysk — TU-M 84

Indsugningskanalen forsynet med en indklæbet hård stålbøsning med hul af diameter 6,1 mm +/÷ 0,1 mm. Kanalen har samme tværsnit mellem bøsningen og cylinderfladen. Kan kontrolleres, når karburatoren aftages. Højde fra flange til top: 63 mm. Boring: 39 mm. Slaglængde: 42 mm. Stempels totallængde: 51,5 mm. Stempels sidelængde: 46 mm. I stemplets underkant i linie med stempelpinden er der en 6 mm x 12 mm udskæring. Kædetræk med kobling og 2 gear. Fra motornr. 80001 - 80800 er fra fabriken afdrejet 1 mm på cylinderflangen.

Zündapp, tysk — TU-M 85.

Indsugningskanalen forsynet med en indklæbet hård stålbøsning med hul af diameter 6,6 mm +/÷ 0,1 mm. Kanalen har samme tværsnit mellem bøsningen og cylinderfladen. Kan kontrolleres, når karburatoren aftages. Boring: 39 mm. Slaglængde: 42 mm. Kædetræk med kobling og 2 gear.

ABG, Velo-Vap, fransk — TU-M 86

Indsugning gennem krumtapakslen, som er forsynet med en centrifugalaktiveret, fjederstyret anordning til afspærring af indsugningsgassen. Krumtapakslens slag skal være mærket "VV 30". Kan kun kontrolleres, når motoren adskilles helt. Drivrullediameter 46 mm. Må kun anvendes over forhjulet på særligt stel af fabrikat ABG, Velo-Vap, som på kronrøret skal være mærket TU-M 86.

Zündapp, Combimot, tysk — TU-M 87

Motoren forsynet med S-formet indsugningsrør mellem cylinder og karburator. I indsugningsrøret er anbragt en tætsluttende bøsning med hul af diameter 5,5 mm +/÷ 0,1 mm. Foruden på cylinder og krumtaphus skal godkendelsesmærket være anbragt to gange i én linie på indsugningsrørets lige del.

Derby Ferrari, (ændret udførelse). — TU-M 88

Indsugningskanalen forsynet med en hård stålbøsning med hul af diameter 7,0 mm +/÷ 0,1 mm. Bøsningen indstøbt i cylindergodset. Bøsningen kan kontrolleres, når karburatoren aftages. Indsugningskanalen skal i hele sin længde have samme dimension som hullet i bøsningen, bortset fra en 45 graders reifning af dybde ikke over 0,5 mm ved cy-

hjørnerne med 3 mm radius. Afstanden fra stempelpindens midte til stemplets underkant 22,5 mm. Stemplets underkant uden indskæringer. Cylinder mrk. TU-M 111 må anvendes ved reparation af motorer, godk. under TU-M 88 på betingelse af, at gearingsforholdet ændres således, at motorens kædehjul højst må være forsynet med 10 tænder og baghjulets kædehjul mindst skal være forsynet med 40 tænder, og baghjulsstørelsen må højst være 24". Tilladelsen forudsætter, at der i øvrigt ikke er foretaget ændringer af de under TU-M 88 godkendte motorer.

Rex, FM 50, 1 L, tysk. TU-M 89

Indsugningskanalen forsynet med en hård stålbøsning med hul af diameter 6,3 mm +/÷ 0,1 mm. Bøsningen indstøbt i cylindergodset. Bøsningen kan kontrolleres, når karburatoren aftages. Indsugningskanalen skal i hele sin længde have samme dimension som hullet i bøsningen. Fra 3.6. 1964 ændret til 6,6 mm +/÷ 0,1 mm. Afstanden fra stempelpindens midte til stemplets underkant 20,0 mm +/÷ 0,1 mm. Stemplets underkant uden indskæringer.

F.B. Minarelli, italiensk TU-M 90

Indsugningskanalen forsynet med en hård stålbøsning med hul af diameter 5,4 mm +/÷ 0,1 mm. Bøsningen er fastholdt med en skjult fjederring. Bøsningen kan kontrolleres, når karburatoren aftages. Afstanden fra stempelpindens midte til stemplets underkant 24,0 mm. Stemplets underkant uden indskæringer ud for indsugningsporten.

Puch, MS 50 V og VS 50 L, østrisk TU-M 91

Indsugningskanalen forsynet med en hård stålbøsning med hul af diameter 5,7 mm +/÷ 0,1 mm og længde 17 mm. Bøsningen fastsvejset i cylinderen. Fra 25.11. 1965 ændret til 6,0 +/÷ 0,05 mm. Bøsningen kan kontrolleres, når karburatoren aftages. Afstanden fra stempelpindens midte til stemplets underkant 29,0 mm +/÷ 0,1 mm. Stemplets underkant uden indskæringer ud for indsugningsporten.

Puck, VS 50 Sport, østrisk TU-M 91

Se Puch MS 50 V og VS 50 L.

Tomos, jugoslavisk TU-M 92

Indsugningskanalen forsynet med en hård stålbøsning med hul af diameter 5,9 mm + 0 mm og længde 10 mm. Bøsningen er skruet i cylinderen og fastsvejset. Bøsningen kan kontrolleres, når karburatoren aftages. Afstanden fra stempelpindens midte til stemplets underkant 29,0 mm +/÷ 0,1 mm. Stemplets underkant uden indskæringer ud for indsugningsporten. Godk. tilbagekaldt den 1.12. 1964. Sidst udleverede motornr. 320655.

REX, PM 511, Piccolo, tysk TU-M 93

Indsugningskanalen forsynet med en hård stålbøsning med hul af diameter 6,6 mm +/÷ 0,1 mm ø. Bøsningen indstøbt i cylindergodset. Bøsningen kan kontrolleres, når karburatoren aftages. Indsugningskanalen skal have samme lysning fra bøsningen til indmundingen i cylinderfladen. Bøsningen rejfes med spidsen af et 10 mm bor. Afstanden fra stempelpindens midte til stemplets underkant 20,0 mm +/÷ 0,1 mm. Stemplets underkant uden indskæringer.

Rex, FM 510, tysk. TU-M 94

Indsugningskanalen forsynet med en hård stålbøsning med hul af diameter 6,1 mm +/÷ 0,1 mm. Bøsningen indstøbt i cylindergodset. Bøsningen kan kontrolleres, når karburatoren aftages. Indsugningskanalen skal i hele sin længde have samme dimension som hullet i bøsningen. Afstandn fra stempelpindens midte til stemplets underkant 19 mm +/÷ 0,1 mm. Stemplets underkant uden indskæringer. Godk. tilbagekaldt d. 11.1.1963

Derby Ferrari, (ændret udførelse). TU-M 95

Indsugningskanalen forsynet med en hård stålbøsning med hul af diameter 7,5 mm + 0 mm. Bøsningen indstøbt i cylindergodset. Bøsningen kan kontrolleres, når karburatoren aftages. Indsugningskanalen skal i hele sin længde have samme dimension som hullet i bøsningen, bortset fra en 45° reifning af dybde ikke over 0,5 mm ved cylinderfladen. Skylleportene højst 11 x 6 mm afrundet i hjørnerne med 3 mm radius. Afstanden fra stempelpindens midte til stemplets underkant 22,5 mm. Stemplets underkant uden indskæringer. Motoren skal være forsynet med blæserkøling. Cylindre, mrk. TU-M 111 må anvendes ved reparation af motorer, godk. under TU-M 95 på betingelse af, at gearingsforholdet ændres således, at motorens kædehjul højst må være forsynet med 10 tænder og baghjulets kædehjul mindst skal være forsynet med 40 tænder, og baghjulsstørrelsen højst må være 24". Tilladelsen forudsætter, at der i øvrigt ikke er foretaget ændringer af de under TU-M 95 godkendte motorer.

Nummeret udgår. TU-M 96

Nummeret udgår. TU-M 97

Puch, MS 50, østrigsk. TU-M 98

Motoren må kun monteres i scootercykler af fabrikat Puch, type DS 50. Indsugningsporten forsynet med en indsvejset hård stålbøsning med hul af diameter enten 6,7 mm ø +/÷ 0,1 eller 6,6 mm ø ÷ 0,2. Kan kontrolleres, når karburatoren aftages.

F.B Minarelli, P3 - 48, italiensk TU-M 99

se TU-M 114.

Indsugningskanalen forsynet med en hård stålbøsning med hul af diameter 5,3 mm +/÷ 0,1 mm . Bøsningen fastholdes af en 3,5 mm ø stålstift vinkelret på bøsningens akse, dreet ind i cylinderen udefra, således at den griber ind i en inddrejet rille i bøsningen. Låsestiftens yderste ende 5 mm under cylindergodsets overflade; hullet over stiften tilsvejset i hele dybden. Bøsningen kan kontrolleres, når karburatoren aftages. Afstanden fra stempelpindens midte til stemplets underkant skal være 21,0 mm. Stemplets underkant er i linie med stempelpindens forsynet med to rektangulære udskæringer af højde 11,5 mm og bredde 16 mm.

Diesella, 11,14 Special TU-M 100

Indsugningskanalen forsynet med en hård stålbøsning med hul af diameter højst 6,8 mm . Stålbøsningen fastholdt i indsugningskanalen med en sprængring af fjederstål med rektangulært tværsnit. Bøsningen kan kontrolleres, når karburatoren aftages. Afstanden fra stempelpindens midte til stemplets underkant 23,7 mm. Topstykkets indvendige højde 12,5 mm. Stemplets underkant uden indskæringer.

JAWA, M 552, czekoslovakisk TU-M 101

Indsugningskanalen forsynet med en hård stålbøsning med hul af diameter højst 6,7 mm og længde 8,0 mm, cylindrisk i hele længden. Bøsningen fastgjort i indsugningskanalen ved hjælp af en skjult fjederring. Bøsningen kan kontrolleres, når karburatoren aftages. Afstanden fra stempelpindens midte til stemplets underkant 26 mm. Stemplets under-

kant uden indskæringer ud for indsugningsporten.

Smith & Co. A/S, Odense S.C.O. 1-55 TU-M 102

Indsugningskanalen forsynet med en hård stålbøsning med hul af diameter 6,2 mm +/÷ 0,1 mm . Bøsningen fastholdt i indsugningskanalen med en sprængring, og indsugningskanalen skal i hele sit forløb gennem cylindervæggen have samme dimension. Bøsningen kan kontrolleres, når karburatoren aftages. Afstanden fra stempelpindens midte til stemplets underkant 21 mm. Stemplets underkant uden indskæringer.

Diesella, 11.14 Special. TU-M 103

Indsugningskanalen forsynet med en hård stålbøsning med hul af diameter højst 5,8 mm . Stålbøsningen fastholdt i indsugningskanalen med en sprængring af fjederstål med rektangulært tværsnit. Bøsningen kan kontrolleres, når karburatoren aftages. Afstanden fra stempelpindens midte til stemplets underkant 23,7 mm. Topstykkets indvendige højde 12 mm. Stemplets underkant uden indskæringer.

Kamar, MR - 231, polsk TU-M 104

Indsugningskanalen forsynet med en hård stålbøsning med hul af diameter højst 5 mm . Bøsningen fastklæbet i indsugningskanalen med Araldit. Fra 11.1. 1965 faststøbt i indsugningskanalen. Bøsningen kan kontrolleres, når karburatoren aftages. Afstanden fra stempelpindens midte til stemplets underkant 28,0 mm. Stemplets underkant er ud for skyllekanalerne forsynet med indskæringer af størrelse 15 x 15 mm.

REX, FM 510 uden blæser, tysk, og REX, FM 520 med blæser, tysk. TU-M 105

Indsugningskanalen forsynet med en hård stålbøsning med hul af diameter højst 6,1 mm +/÷ 0,1 mm . Bøsningen faststøbt i indsugningskanalen. Indsugningskanalen har i hele sit forløb gennem cylindervæggen samme dimension. Bøsningen kan kontrolleres, når karburatoren aftages. Afstanden fra stempelpindens midte til stemplets underkant 19 mm +/÷ 0,1 mm. Stemplets underkant uden indskæringer.

Husqvarna, svensk TU-M 106

Cylinderens indsugningskanal forsynet med fastsvejset, hærdet stålbøsning med lysning af diameter højst 6,6 +/÷ 0,2 mm . Indsugningskanalen skal i hele sit forløb gennem cylindervæggen have samme dimension. Stemplets længde er 45 mm målt langs stempelsiden og 47,5 mm målt i stemplets midterakse. Afstand fra stempelpindens midte til stemplets underkant: 17 mm. Stemplets underkant uden indskæringer.

TU-M 107

8.3. 1965

Importør:	J.A.Hansen - Motor A/S
Fabrikat:	Kreidler
Type:	Florett.
Boring:	40 mm.
Slaglængde:	39,5 mm.
Slagvolumen:	49 cm^3.
Godkendelsesnr.	TU-M 107

Se TU-M 130

Stålbøsning indstøbt i letmetalcylinderen; diameter 5,4mm +/÷ 0,2 mm. Indsugningskanalen har i hele sit forløb

samme dimension, bortset fra nødvendig afglatning ved cylinderspejlet. Stemplets underkant er i linie med stempelpinden forsynet med 2 udskæringer af størrelse 21 x 8 mm. Stemplets sidelængde: 48 mm. Stemplets totallængde: 52 mm. Afstand midte stempelpind til underkant stempel: 23 mm. Karburator: Bing med Kreidler støjfilter. Karburators lysning: 10 mm. Motoren må kun anvendes i det originale Kreidler Florett stel og kun i forbindelse med den nedenfor beskrevne transmission. Montering: Krankmotor med kædetræk til baghjul, 3 gear. Kædehjul på motor: Højst 11 tænder. Kædehjul på baghjul: Mindst 36 tænder. Hjulstørrelse 21". Mindste tilladte totaludvekslingsforhold: 15½. Godkendelsesmærket bliver indstøbt med fremspringende skrifttegn i cylinderflangens højre side under nederste cylinderribbe. Det indhugges tillige i krumtaphusets højre side, hvor også motornummeret er anbragt.

TU-M 108

8.3. 1965

Importør:	Poul Jørgensen & Co.
Fabrikat:	Husqvarna.
Type:	HVA 50 cc.
Boring:	39 mm.
Slaglængde:	40 mm.
Slagvolumen:	48 cm^3.

Stålbøsning fastsvejset i cylinderens indsugningskanal; diameter 6,6 mm +/÷ 0,2 mm. Indsugningskanalen har i hele sit forløb samme dimension helt ind til cylinderspejlet. Stemplets underkant må ikke forsynes med indskæringer eller lignende. Stemlets sidelængde: 45 mm. Stemplets totallængde: 47,5 mm. Afstand midte stempelpind til underkant stempel: 17 mm. Karburator: Fncarwi med Husqvarna lyd-

dæmper. Karburators lysning: 10 mm. Motoren må kun anvendes i originale stel af fabrikat Crescent eller Monark og kun i forbindelse med den nedenfor beskrevne transmission. Krankmotor med kædetræk til baghjul, 2 eller 3 gear, med eller uden blæserkøling.

Kædehjul på motor:	Højst 14 tænder)		(Højst 14 tænder
Kædehjul på baghjul:	Mindst 34 tænder)		(Mindst 26 tænder
		)eller	
Hjulstørrelse:	23"	)	(20"
Mindste till. udveksling:	18.	)	(15

TU-M 109
18.11. 1964

Importør: O.E. Andersen,
Fabrikat: PUCH
Type: X 30
Boring: 38 mm.
Slaglængde: 43 mm.
Slagvolumen: 49 cm^3

Stålbøsning, der er fastsvejset i cylinderen; diameter 6,8 mm +/÷ 0,05 mm. Bøsningens længde er 17 mm. Stemplets underkant er i linie med stempelpinden forsynet med 2 udskæringer af højde ca. 13 mm og bredde ca. 20 mm. Stemplets sidelængde: 51,5 mm. Stemplets totallængde: 55 mm. Afstand midte stempelpind til underkant stempel: 29 mm. Karburator: Bing. Karburators lysning: 11 mm. Motoren må kun anvendes i det originale PUCH X 30 stel og kun i forbindelse med den nedenfor beskrevne transmission. Montering: Krankmotor

---

med kædetræk til baghjul, 2 gear. Blæserkøling. Kædehjul på motor: Højst 11 tænder. Kædehjul på baghjul: Mindst 34 tænder. Hjulstørrelse: Højst 23". Mindste tilladte totaludvekslingsforhold: 17½.

TU-M 110
31.10.1966

Importør: O.E.Andersen
Fabrikat: Puch
Boring: 38 mm.
Slaglængde: 43 mm.
Slagvolumen: 49 cm^3.
Godkendelsesnr. TU-M 110, er indpræget i cylinderens højre side. Stålbøsning, der er fastsvejset i cylinderens indsugningskanal; diameter: 6,8 +/÷ 0,05 mm. Stemplets underkant er i linie med stempelpinden forsynet med indskæringer af bredde 20 mm og højde ca. 13 mm. Stemplets sidelængde: 51,5 mm. Stemplets totallængde: 55 mm. Afstand midte stempelpind til underkant stempel: 29 mm. Karburator: Bing. Karburators lysning: 12 mm. Motoren må kun anvendes i originale stel af fabrikat Puch og kun i forbindelse med den nedenfor beskrevne transmission: Montering: Krankmotor (blæserkølet) med kædetræk til baghjul.

Tillæg til TU-M 110, side 3
20/3-69.

Den under TU-M 110 godkendte motor af fabrikat Puch kan tillige anvendes i originale stel af fabrikat Puch, type MS 50,

Montering:	Blæserkølet krankmotor med automatisk 2-gears transmission og kædetræk til baghjul.
Kædehjul på motor:	Højst 10 tænder.
Kædehjul på baghjul:	Mindst 37 tænder.
Hjulstørrelse:	Dækdiameter højst 605 mm (23" x 2,25).
Mindste tilladte totaludvekslingsforhold:	20,0

Radiostøjdæmpning: P & T typegodkendelse nr. 200201.

Særlige bemærkninger og forhold:

Motoren er i forbindelse med ovennævnte stel forsynet med den på omstående side viste lyddæmper.

TU-M 110
9.2.1973

Importør: O.E.Andersen, Sdr. Ringvej 47, 2600 Glostrup.
Fabrikat: Puch
Type: -
Boring: 38 mm
Slaglængde: 43 mm
Slagvolumen: 49 cm^3
Godkendelsesnr: TU-M 110, der med særlige typer er indpræget i cylinderens højre side.

Hastighedsbegrænsende foranstaltninger og særlige vilkår for typegodkendelsen:

Begrænsningsbøsningen er en hærdet stålbøsning, der er fastholdt i cylinderens indsugningskanal ved svejsning eller med skjult låsering; diameter 6,8 ± 0,05 mm.

Stemplets underkant er i linie med stempelpinden forsynet med indskæringer af bredde 20 mm og højde ca. 13 mm.

Stemplets sidelængde: 51,5 mm
Stemplets totallængde: 55 mm
Afstand midte stempelpind til underkant stempel: 29 mm.
Karburator: Bing.
Karburators lysning: 12 mm.
Motoren må kun anvendes i originale stel af fabrikat Puch og kun i forbindelse med den nedenfor beskrevne transmission.

Gear	2	3	3	2 aut.
Steltype	MS 50 V MS 50 MV 50 VS 50 L VS 50	DS 50 R 50	VZ 50 P VZ 50	R 50
Kædehjul på motor: Antal tænder højst	10	11	11	13
Kædehjul på baghjul: Antal tænder mindst.	35	31	40	31
Hjulstørrelse: Højst	23"	3.00 x 12"	21"	Udvendig dæk-diam: 470 mm.
Mindste tilladte total-udvekslings-forhold.	20	14	18	14,6

Cylindre, mærket TU-M 110, må tillige anvendes som reservedele ved reparation af motorer godkendt under TU-M 44, - 91, - 98 og - 109 på betingelse af, at motors og baghjuls kædehjul samtidig udskiftes, således at både motor og transmission (herunder baghjulets diameter) er i overensstemmelse med TU-M 110.

TU-M 110, side 2

Montering: Krankmotor (blæserkølet) med kædetræk til baghjul.
Typerne MS 50, VZ 50 og VS 50 kan forsynes med cylinder og topstykke indrettet til fartvindkøling.

Gearskifte	Manuelt				Automatisk		
Gearantal	2		3		2		
Steltype	MS 50 MV 50 VS 50	DS 50 R 50	VZ 50	MS 50	MS 50	R 50	MS 50
Kædehjul på motor Største tandantal	10	11	11	10	11	13	10
Kædehjul på baghjul Mindste tandantal	35	31	40	40	44	31	37
Bagdæk betegnelse højst diameter mm	2.25x23" 605	3.00x12" 470	2.75x21" 580	2.25x23" 605	2.25x23" 605	3.00x12" 470	2.25x23" 605
Totaludveksling Mindst tilladte	20	14	18	20,2	20,2	14,6	20,0
Lyddæmper type (se bagsiden)	MS:a,b,c VS:a,b	b	b,c	a,c	a,c	b	a,c

Særlige bemærkninger og forhold:

Cylindre, mærket TU-M 110 og indrettet til blæserkøling, må tillige anvendes som reservedele ved reparation af motorer godkendt under TU-M 44, -91 og 98 på betingelse af, at motors og baghjuls kædehjul samtidig udskiftes, således at både motor og transmission (herunder baghjulets diameter) er i overensstemmelse med TU-M 110.

Nærværende cirkulæreskrivelse erstatter biltilsynets cirkulæreskrivelser af 31.10.66, 5.9.67, 20.1.69, 31.3.69, 16.11.70 og 30.6.71 vedrørende TU-M 110. Cirkulæreskrivelser af 6.8.70 og 23.9.70 vedrørende befordring af 2 personer udgår.

TUM 11o

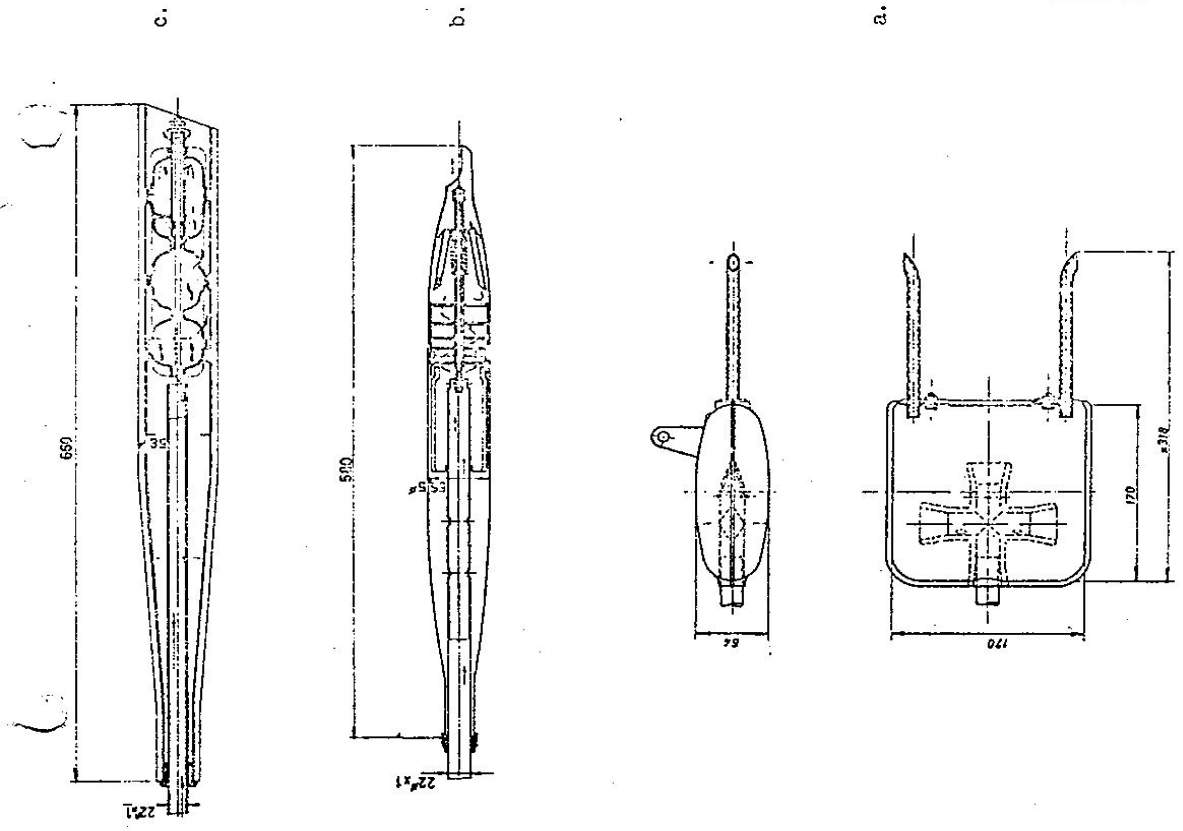

TU-M 11o

PUCH, type MS 5o autm.

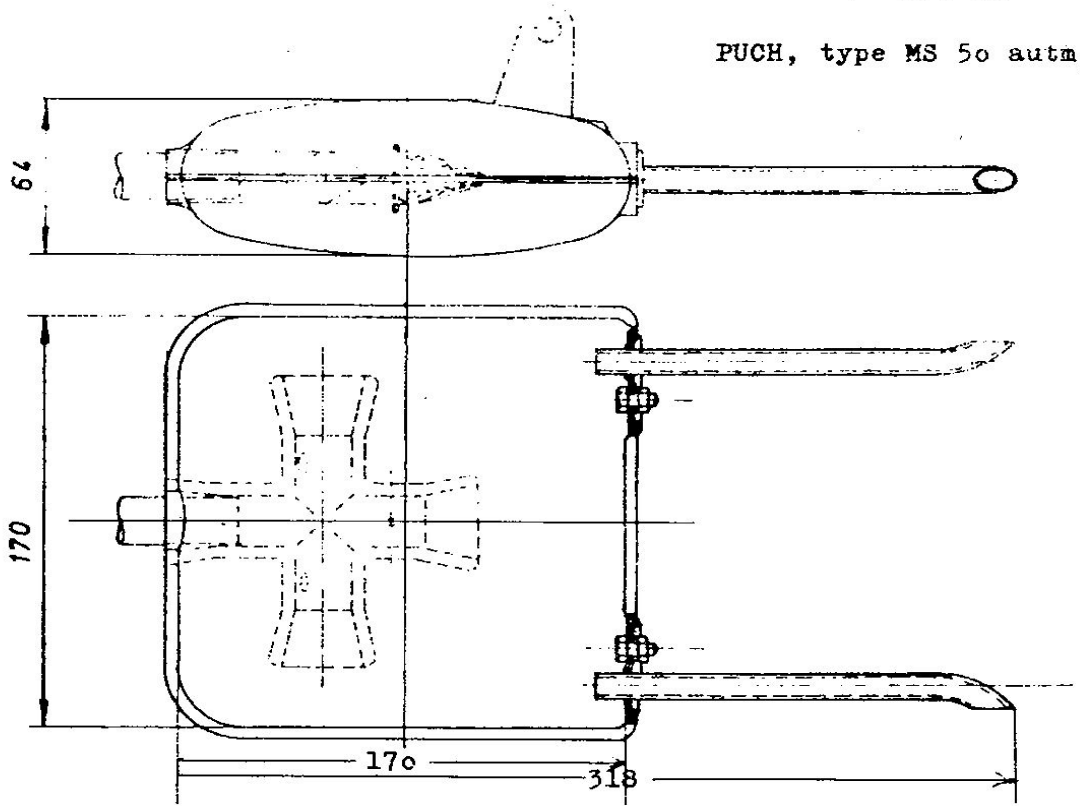

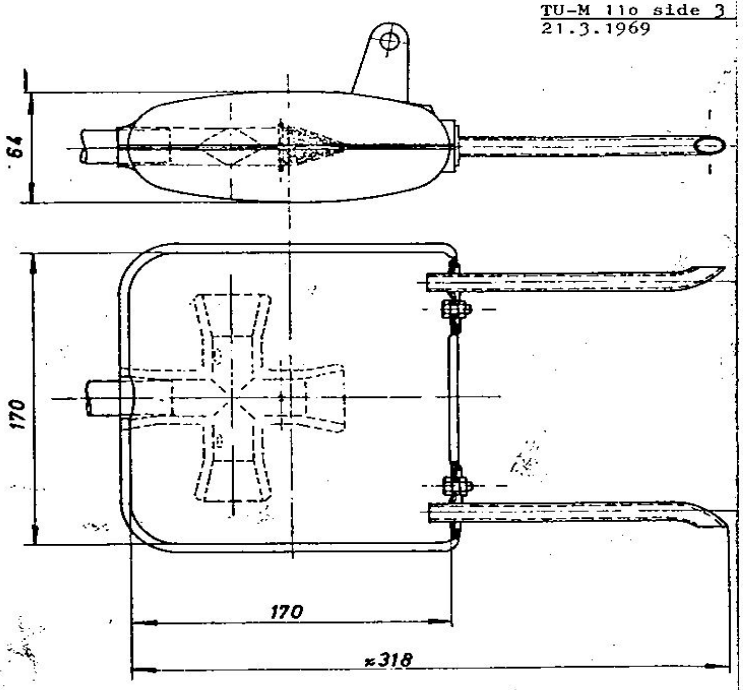

Biltilsynet har den 3.8.1970 skrevet følgende til firmaet O. E. Andersen, Sdr. Ringvej 47, Glostrup:

»I skrivelse af 21.7.1970 har De anmodet biltilsynet om en erklæring gående ud på, at knallerter af fabrikat PUCH, type VZ 50, der er forsynet med motor godkendt under TU-M 110, er beregnet til befordring af 2 personer.

Det er endvidere oplyst, at et tilsvarede køretøj er standardtypegodkendt som motorcykel til 2 personer under godkendelsesnummer S 1222, og at den omhandlede knallert er identisk med motorcykelversionen, bortset fra motorens indretning med hensyn til ydelse og gearantal.

Køretøjet er forsynet med dobbeltsæde, hvis længde er 62 cm og største bredde ca. 18 cm, med håndstrop midt på sadlen og fodstøtter for såvel fører som passager, alt angiveligt i originaludførelse. Dækdimension for og bag er 21 × 2,75". Transmissionen har 3 fremgear.

I den anledning skal man efter at have foretaget en undersøgelse af køretøjet og dets køreegenskaber meddele, at knallerten efter biltilsynets opfattelse kan anses for beregnet til befordring af 2 personer.

Ovenstående erklæring omfatter foruden fabriksnye køretøjer også tilsvarende køretøjer, der er i brug, såfremt disse – efter at være udleveret fra fabrik, importør eller forhandler – er blevet indrettet i overensstemmelse med det fremstillede køretøj.

Opmærksomheden henledes på, at denne erklæring vil

miste sin betydning, såfremt det ved en kommende ændring af færdselslovens § 52, stk. 6, generelt forbydes at medtage en passager på knallert.

Den under TU-M 110 godkendte motor af fabrikat Puch kan tillige anvendes i originale stel af fabrikat Puch, type MS 50, med den nedenfor beskrevne 3-gears transmission:

Montering:	Blæserkølet motor med 3 gear og kædetræk til baghjul.
Kædehjul på motor:	Højst 10 tænder
Kædehjul på baghjul:	Mindst 40 tænder.
Hjulstørrelse:	Dækdiameter højst 605 mm (23" x 2,25).
Mindste tilladte totaludvekslingsforhold:	20,2
Radiostøjdæmpning:	P & T typegodkendelse nr. 200201.

Særlige bemærkninger og forhold:

Motoren er i forbindelse med ovennævnte stel forsynet med den på omstående side viste lyddæmper.

Tillæg til TU-M 110, side 4
3.1.1969 og 16.11.1970

Den under TU-M 110 godkendte motor af fabrikat Puch kan tillige anvendes i originale stel af fabrikat Puch, **typa MS 50**, med den nedenfor beskrevne transmission:

Montering: Blæserkølet motor med 3 gear og kædetræk til baghjul.

Kædehjul på motor: Højst 10 tænder, evt. 11 tænder, højst.

Kædehjul på baghjul: Mindst 40 tænder, evt. 44 tænder, mindst.

Hjulstørrelse: Dækdiameter højst 605 mm (23"×2,25).

Mindste tilladte totaludvekslingsforhold: 20,2.

Radiostøjdæmpning: P&T. Typegodkendelsesnr. 200, 201. Motoren er i forbindelse med ovennævnte stel forsynet med den på omstående side viste lyddæmper.

(Erstatter tillæg af 31.3.1969, der fejlagtigt er mrk. side 3).

TU-M 111
21/1. 1965

Fabrikant: Derby A/S
Fabrikat: DERBY
Boring: 39 mm.
Type: Ferrari
laglængde: 40 mm.
Slagvolumen: 49 cm^3.

Begrænsningsbøsningen er en hærdet stålbøsning, der er faststøbt i cylinderen, diameter 8,5 mm + 0,2 mm. Stemplets underkant er uden indskæringer af nogen art. Stempel sidelængde: 46 mm. Stempel totallængde: 50 mm. Afstand midte stempelpind til underkant stempel: 21,5 mm. Karburator: Dell'orto. Karburator lysning: 10 mm. Motoren må kun anvendes i originale DERBY stel og kun i forbindelse med nedenfor beskrevne transmission: Krankmotor med kædetræk til baghjul, 2 gear. Kædehjul for: Højst 10 tænder. Kædehjul bag: Mindst 34 tænder. Hjulstørrelse: Højst 24". Mindst tilladte totaludvekslingsforhold: 20. Cylindre mærket TU-M 111 må anvendes som reservedel til reparation af motorer mærket TU-M 82 på betingelse af, at gearingsforholdet ændres til: Tandantal for: Højst 10 tænder. Tandantal bag: Mindst 40 tænder. Hjulstørrelse højst 24".

TU-M 112
4.2. 1965

Importør: Skandinavisk Reservedels Import A/S.
Fabrikat: TOMOS
Type: 3 P (2 gear) og T 3 P (3 gear)
Boring: 38 mm
Slaglængde: 43 mm.
Slagvolumen: 48,7 cm^3.

Stålbøsning, der er fastskruet og derefter fastsvejset i cylinderen; diameter 5,2 mm +/÷ 0,05 mm. Stemplets underkant er i linie med stempelpinden forsynet med 2 udskæringer af højde 11 mm og bredde 20 mm. Stemplets sidelængde: 49 mm. Stemplets totallængde: 52,5 mm. Afstand midte stempelpind til underkant stempel: 26,5 mm. Karburator: Bing. Karburators lysning: 12 mm. Motoren må kun anvendes i de originale TOMOS 3 P stel og T 3 P stel og kun i forbindelse med nedenfor beskrevne transmissioner.

3 P: Krankmotor med kædetræk til baghjulet.
Kædehjul på motor: Højst 12 tænder.
Kædehjul på baghjul: Mindst 34 tænder.
Hjulstørrelse: Højst 23"
Mindste till. udveksling: 16.

T 3 P: Krankmotor med kædetræk til baghjulet.
Kædehjul på motor: Højst 11 tænder.
Kædehjul på baghjul: Mindst 35 tænder.
Hjulstørrelse: Højst 23".
Mindste till. udveksling: 16.

TU-M 113
20.4. 1965

Importør: Firma Fred. Rasmussen
Fabrikat: N.S.U.
Type: Quickly.
Boring: 40 mm.
Slaglængde: 39 mm.
Slagvolumen: 49 cm^3.

Stålbøsning, der er fastsøbt i cylinderen; diameter 6,5 mm + 0,2 mm. Stemplets underkant er uden indskæringer af nogen art. Stemplets sidelængde: 46 mm. Stemplets totallængde: 49 mm. Afstand midte stempelpind til underkant stempel: 24 mm. Karburator: Bing. Karburators lysning: 8 mm. Motoren må kun anvendes i det originale N.S.U.-Quickly stel og kun i forbindelse med den nedenfor beskrevne transmission. Montering: Krankmotor med kædetræk til baghjul, 2 gear. Kædehjul på motor: Højst 11 tænder. Kædehjul på baghjul: Mindst 36 tænder. Hjulstørrelse: Højst 23". Mindste tilladte totaludvekslingsforhold: 17½.

TU-M 114
24.8. 1966

Importør: R.P. Egedesø A/S.
Fabrikat: F.B. Minarelli.
Type: P. 3-48, (3 gear), P.4 og Go-Go (4 gear).
Boring: 38 mm. Slagl: 42 mm. Vol: 48 cm^3.

Stålbøsningen, der er faststiftet og fastsvejset i cylinderens indsugningskanal, har diameter: 5,8 + 0,1 mm. Stemplets underkant er i linie med stempelpinden forsynet med indskæringer af bredde 16 mm og højde 11,5 mm. Stemplets sidelængde: 49 mm. Stemplets totallængde: 54 mm.

Afstand stempelpinds midte til underkant stempel: 21 mm. Karburator: Dell 'orto. Karburatorens lysning: 12 mm. Motoren må kun anvendes i originale stel af fabrikat Everton og kun i forbindelse med en af de nedenfor beskrevne transmissioner: Montering: Krankmotor med kædetræk til baghjul.

	Blæserkøl.	Fartkøl.	Fartkøl.	Fartkøl.	Fartkøl.
Gear	3	3	3	4	4
Kædehjul på motor: Højst	11 td.	10 td.	10 td.	11 td.	12 td.
Kædehjul på baghjul Mindst:	40 td.	38 td.	40 td.	40 td.	36 td.
Hjulstørrelse Højst	24"	23"	24"	21" x 2,75	430mm
Mindst tilladt totaludveksling	19½	20½	21½	19	16

Godkendelsesnummeret er i et mindre antal cylindere indpræget med særlige typer. Endvidere må cylindere, mrkt. TU-M 114, anvendes som reservedele ved reparation af motorer, godkendt under TU-M 65 og TU-M 99, på betingelse af, at motor- og baghjulskædehjul samtidig udskiftes, således at både motor og transmission (herunder baghjulets diameter) er i overensstemmelse med TU-M 114. Nærværende cirkulæreskrivelse annullerer biltilsynets cirkulæreskrivelse af 9.8.1965, 18.4.1966 og 7.6.1966 vedrørende TU-M 114.

Importør: A/S Diesella
Fabrikat: Diesella
Type: 1114/17
Boring: 39,7 mm.
Slaglængde: 40 mm.
Slagvolumen: 49 cm^3.

(Cifrene 115 er indhugget; på cylinderens modsatte side skal tillige være indhugget navnet "Diesella" med særlige typer.) Stålbøsning fastholdt i cylinderens indsugningskanal med en sprængring; diameter 6,7 +/÷ 0,1 mm. Stemplets underkant må ikke forsynes med indskæringer eller lignende. Stemplets sidelængde: 46,2 mm. Stemplets totallængde: 51 mm. Afstand midte stempelpind til underkant stempel: 23,7 mm. Karburator: Bing. Karburators lysning: 10 mm. Motoren må kun anvendes i originale stel af fabrikat Diesella og kun i forbindelse med den nedenfor beskrevne transmission: Montering: Krankmotor med kædetræk til baghjul.

Kædehjul på motor:	Højst 11 tænder	)	(Højst 12 tænder.
Kædehjul på baghjul:	Mindst 40 tænder	)eller(	(Mindst 44 tænder.
Hjulstørrelse:	Højst 24"		

Mindste tilladte totaludvekslingsforhold: 18.

Fabrikant: Smith & Co. A/S, Odense.
Fabrikat: S C O
Type: 1 - 39 (ny 1965)
Boring: 39 mm.
Slaglængde: 40 mm.
Slagvolumen: 49 cm^3.

Stålbøsning, der er fastholdt i cylinderen ved hjælp af en springfjederring; diameter af lysning 7,3 mm +/÷ 0,2. Stemplets underkant er i linie med stempelpinden forsynet med 2 udskæringer af højde 4 mm og bredde 3 mm. Stemplets sidelængde: 50 mm. Stemplets totallængde: 54,5 mm. Afstand midte stempelpind til underkant stempel: 24 mm. Karburator: Bing. Karburators lysning: 10 mm.
Motoren må kun anvendes i de originale SCO stel med eller uden fjedrende bagstel og kun i forbindelse med den nedenfor beskrevne transmission.
Montering: Krankmotor med kædetræk til baghjul, 3 gear.
Kædehjul på motor: Højst 11 tænder.
Kædehjul på baghjul: Mindst 36 tænder.
Hjulstørrelse: Højst 24"
Mindste tilladte totaludvekslingsforhold: 16½.

Importør: Skandinavisk Reservedels Import A/S.
Fabrikant: TOMOS
Type: 3 P (2 gear) og T 3 P (3 gear).
Boring: 38 mm.
Slaglængde: 43 mm.
Slagvolumen: 48,7 cm^3.

Stålbøsning, der er fastskruet og derefter fastsvejset i cylinderen; diameter 5,8 +/÷ 0,05 mm. Stemplets underkant er i linie med stempelpinden forsynet med 2 udskæringer af højde ca. 8 mm og bredde ca. 20 mm. Stemplets sidelængde: 46,5 mm. Stemplets totallængde 50 mm. Afstand midte stempelpind til underkant stempel: 24 mm. Karburator: Bing. Karburatorlysning: 12 mm. Motoren må kun anvendes i de originale TOMOS 3 P stel og T 3 P stel og kun i forbindelse med nedenfor beskrevne transmissioner.

	3 P: Krankmotor med kædetræk til baghjulet (blæserkøling).		T 3 P: Krankmotor med kædetræk til baghjulet
Kædehjul på motor:	Højst 10 tænder)		(Højst 10 tænder.
Kædehjul på bagaksel:	Mindst 34 tænder)	eller	(Mindst 37 tænder.
Hjulstørrelse:	Højst 23"	)	(Højst 23"
Mindste till. udveksling:	19.	)	(18½.

TU-M 118
18.11. 1965.

Importør: Firmaet Claudi Fischer.
Fabrikat: Zündapp
Type: 266-022
Boring: 39 mm.
Slaglængde: 42 mm.
Slagvolumen: 49,5 cm^3.

Stålbøsning fastsvejset i cylinderens indsugningskanal; diameter 7,3 +/÷ 0,2 mm. Indsugningskanalen har i hele sit forløb samme dimension helt ind til cylinderspejlet. Stemplets underkant må ikke forsynes med indskæringer eller lignende. Stemplets sidelængde: 50 mm. Stemplets totallængde: 51,5 mm. Afstand midte stempelpind til underkant stempel: 18 mm. Karburator: Bing. Karburators lysning: 9,5 mm.
Motoren må kun anvendes i originale stel af fabrikat Claudi Fischer og fabrikat Zündapp, type 515-038, og kun i forbindelse med den nedenfor beskrevne transmission:
Montering: Krankmotor med kædetræk til baghjul.

Kædehjul på motor:	Højst 11 tænder		Højst 11 tænder
Kædehjul på baghjul:	Mindst 48 tænder		Mindst 43 tænder
Hjulstørrelse.	Højst 23"	eller	Højst 21"
Mindste tilladte totaludvekslingsforhold:	18½		16½

TU-M 119
1.6. 1965

Importør: Poul Jørgensen & Co.,
Fabrikat: ILO
Type: G 50 Monark
Boring: 38 mm.
Slaglængde: 43 mm.
Slagvolumen: 49 cm^3.

Stålbøsning, der er fastsvejst i cylinderen; diameter 9 + 0,2 mm. ÷ 0,3 mm. Stemplets underkant må ikke forsynes med udskæringer af nogen art.
Stemplets sidelængde: 48 mm. Stemplets totallængde: 51 mm.
Afstand midte stempelpind til underkant stempel: 20,5 mm.
Karburator: Encarwi S 65
Karburators lysning: 10 mm.
Motoren må kun anvendes i det originale 3-hjulede Monark-Crescent-stel, model 1722, og kun i forbindelse med den nedenfor beskrevne transmission.

Montering: Mellem for- og bagaksel og i højde med fodbræt.
Kædehjul på motor: Højst 12 tænder.
Kædehjul på baghjul: Mindst 33 tænder.
Hjulstørrelse: Højst 20"
Mindste tilladte totaludvekslingsforhold: 18,5.

TU-M 120
29.6. 1965.

Importør: R.P. Egedesø A/S.
Fabrikat: Minarelli.
Type: E 1 - 48 cm^3.
Boring: 38 mm.
Slaglængde: 42 mm.
Slagvolumen: 48 cm^3.

Stålbøsning, der er indpresset og derefter fastholdt i cylinderen med en låsestift; diameter 7,7 + 0,1 mm.
Stemplets underkant er i linie med stempelpinden forsynet med indskæringer af bredde 16 mm og højde 14,5 mm.
Stemplets sidelængde: 52 mm. Stemplets totallængde 57 mm.
Afstand midte stempelpind til underkant stempel: 24 mm.
Karburator: Dell'orto med plasticfilter. Karburators lysning: 9 mm.
Motoren må kun anvendes i det originale Everton-stel, type Ultra, og kun i forbindelse med den nedenfor beskrevne transmission.

Montering: Krankmotor med kædetræk til baghjul.
Kædehjul på motor: Højst 12 tænder
Kædehjul på baghjul: Mindst 32 tænder
Hjulstørrelse: 23".
Mindste tilladte totaludvekslingsforhold: 21.

TU-M 121
21.7.1967.

Importør: Darlov Motor Co.,
Fabrikat og type: Husqvarna, E.
Boring: 39 mm.
Slaglængde: 40 mm.
Slagvolumen: 49 cm^3.

Stålbøsning indpresset i cylinderens indsugningskanal og sikret med en sprængring; diameter 8,5 + 0 mm.

Stemplets sidelængde: 45 mm. Stemplets totallængde: 47,7 mm.
Afstand midte stempelpind til underkant stempel: 17 mm.
Karburator: Encarwi. Karburators lysning: 10 mm.

Motoren må kun anvendes i de nedennævnte stel og kun i forbindelse med den nedenfor beskrevne transmission:
Montering: Krankmotor (blæserkølet) med kædetræk til baghjulet.

Stel	Skylon	Husky	Derby
Gear	3	2	3
Kædehjul på motor: Antal tænder højst	11	14	11
Kædehjul på baghjul: Antal tænder mindst	40	34	40
Hjulstørrelse: Højst	23"	23" x 2,25	23" eller 21 x 2,75(R-285mm)
Mindste tilladte totaludvekslingsforhold:	19,8	19	19,8

Radiostøjdæmpning: P&T typegodkendelse nr. 200101. Nærværende cirkulæreskrivelse erstatter biltilsynets cirku-

TU-M 122
5.4.1966

Importør: Firma Børge Kildemoes.
Fabrikat: Morini Franco
Type: FM-3M/R
Boring: 38 mm
Slaglængde: 42 mm
Slagvolumen: 48 cm^3.

Stålbøsning fastsvejset i cylinderens indsugningskanal; diameter 6,5 + 0 ÷ 0,2 mm. Stemplets underkant er i linie med stempelpinden forsynet med indskæringer af bredde 15 mm. Højden er begrænset af en cirkel med stempelpindens midte som centrum og radius 10,3 mm.
Stemplets sidelængde: 50 mm. Stemplets totallængde: 55 mm.
Afstand midte stempelpind til underkant stempel: 22 mm.
Karburator: Dell'orto. Karburators lysning: 9 mm.

Motoren må kun anvendes i originale stel af fabrikat B.K. og kun i forbindelse med den nedenfor beskrevne transmission:

Montering: Krankmotor med kædetræk til baghjul.
Kædehjul på motor: Højst 12 tænder.
Kædehjul på baghjul: Mindst 42 tænder.
Hjulstørrelse: Højst 24"
Mindste tilladte totaludvekslingsforhold: 19.

TU-M 123
17.9.1965

Importør: Diesella A/S.
Fabrikat: ILO
Type: S 50 Piano
Boring: 38 mm
Slaglængde: 43 mm
Slagvolumen: 49 cm^3.

"TU-M" er indstøbt og "123" er indpræget med særlige typer i cylinderens venstre side.

Stålbøsning, der er indpresset og derefter fastsvejset i cylinderen; diameter 8,7 + 0 ÷ 0,2 mm. Stemplets underkant må ikke forsynes med indskæringer af nogen art.

Stemplets sidelængde: 48 mm. Stemplets totallængde: 51,5 m
Afstand midte stempelpind til underkant stempel: 20,5 mm.
Karburator: Encarwi
Karburators lysning: 10 mm.

Motoren må kun anvendes i det originale Diesella-stel og kun i forbindelse med den nedenfor beskrevne transmission.
Montering: Krankmotor med kædetræk til baghjul, 3 gear.
Kædehjul på motor: Højst 11 tænder
Kædehjul på baghjul: Mindst 36 tænder
Hjulstørrelse: 23"
Mindste tilladte totaludvekslingsforhold: 19½.

TU-M 124
5.4.1966

Importør: Firma Max Schmidt,
Fabrikat: Zweirad Union
Type: 805
Boring: 40 mm.
Slaglængde: 39 mm
Slagvolumen: 49 cm^3.
Godkendelsesnr: TU-M 124, der i cylinderen er indpræget med særlige typer i flangen under indsugningsstutsen.

Stålbøsning, der er fastsvejset i cylinderens indsugningskanal; diameter: 7,7 + 0,1 mm. Stemplets underkant i linie med stempelpinden forsynet med indskæringer af bredde 14 mm og højde 9 mm.
Stemplets sidelængde: 50 mm. Stemplets totallængde: 53 mm.
Afstand midte stempelpind til underkant stempel: 19 mm.
Karburator: Dell'orto. Karburators lysning: 10 mm.
Motoren må kun anvendes i stel af følgende fabrikater og typer:

Fabrikat:	Type.
Tårnby A/S, Aabenraa	Standard, Sport
Ad. Søndergaard & Sønner I/S, Århus	Radexi
I.Chr. Mikkelsen A/S, Horsens	I.C.M. Standard
	I.C.M. Sport
	I.C.M. Racer
N.C. Bang A/S, Odense	Express

(Motoren leveres her også under navnet Express), og kun i forbindelse med den nedenfor beskrevne transmission:

TU-M 124 side 2

Montering: Krankmotor med kædetræk til baghjul.
Kædehjul på motor: Højst 12 tænder) (Højst 11 tænder
Kædehjul på baghjul: Mindst 42 tænder) eller (Mindst 38 tænder.
Hjulstørrelse: Højst 24"
Mindste tilladte totaludvekslingsforhold: 18.

Typegodkendelsen er tilbagekaldt fra den 6. november 1967.
Cylindrene må anvendes i forbindelse med ombygning af de under TU-M 83 godkendte motorer på betingelse af, at både motor og transmission (herunder baghjulets diameter) bringes i overensstemmelse med nærværende typegodkendelse.

TU-M 124 A
29.12.1967

Importør: N.C. Bang A/S
Fabrikat: Zweirad Union
Boring: 40 mm.
Slaglængde: 39 mm
Slagvolumen: 49 cm^3.
Godkendelsesnr: TU-M 124 A, der i cylinderen er indpræget i flangen under indsugningsstutsen.
Stålbøsning, der er fastsvejset i cylinderen indsugningskanal; diameter: 7,7 + 0,1 mm. Stemplets underkant er i linie med stempelpinden forsynet med indskæringer af bredde

---

14 mm og højde 9 mm. Stemplets sidelængde: 50 mm. Stemplets totallængde: 53 mm. Afstand midte stempelpind til underkant stempel: 19 mm. Karburator: Dell'orto. Karburators lysning: 10 mm.
Motoren må kun anvendes i originale stel af fabrikat .C. Bang A/S, Odense, type Ekspress og kun i forbindelse med den nedenfor beskrevne transmission:
Montering: Krankmotor med kædetræk til baghjul, 3 gear.

Kædehjul på motor:	Højst 11 tænder
Kædehjul på baghjul:	Mindst 42 tænder
Hjulstørrelse:	Udvendig dækdiameter højst 613 mm (24 x 2 1/8")
Mindste tilladte total-udvekslingsforhold:	20,3

Radiostøjdæmpning: P & T. Typegodkendelse nr. 202201
Særlige bemærkninger og forhold: Motoren skal være forsynet med lyddæmper som vist på vedhæftede tegning.
Typegodkendelsen er kun gældende for motorer med de i vedlagte fortegnelse anførte motornumre.

Fortegnelse over motornumre godkendt under Tu-M 124 A.

103326	110964	114742	114835	114910	115016	115073
106016	110990	114754	114838	114916	115017	115076
106644	111028	114755	114840	114918	115026	115077
110337	114436	114758	114841	114920	115050	115082
110887	114718	114761	114875	114921	115053	115086
110908	114719	114763	114881	114926	115058	115268
110943	114731	114821	114882	114983	115059	
110955	114733	114824	114883	115000	115062	
110958	114735	114828	114898	115001	115063	

07341	07636	07672	07715	07752	07793	07839
07586	07637	07673	07716	07754	07796	07840
07587	07638	07674	07719	07756	07802	07841
07590	07639	07676	07720	07757	07803	07842
07591	07642	07678	07721	07758	07804	07843
07592	07643	07679	07722	07761	07805	07844
07595	07644	07680	07725	07762	07806	07845
07596	07645	07683	07726	07763	07808	07846
07597	07646	07684	07728	07764	07809	07849
07599	07647	07685	07729	07765	07811	07850
07600	07648	07686	07730	07766	07813	07852
07601	07649	07687	07731	07768	07816	07853
07606	07650	07688	07732	07769	07817	07858
07607	07651	07690	07735	07770	07819	07861
07611	07652	07691	07736	07771	07820	07862
07613	07653	07693	07737	07772	07822	07864
07615	07654	07694	07738	07774	07823	07865
07618	07655	07695	07740	07775	07824	07867
07621	07656	07697	07741	07776	07825	07869
07623	07657	07701	07742	07777	07826	07871

TU-M 124A

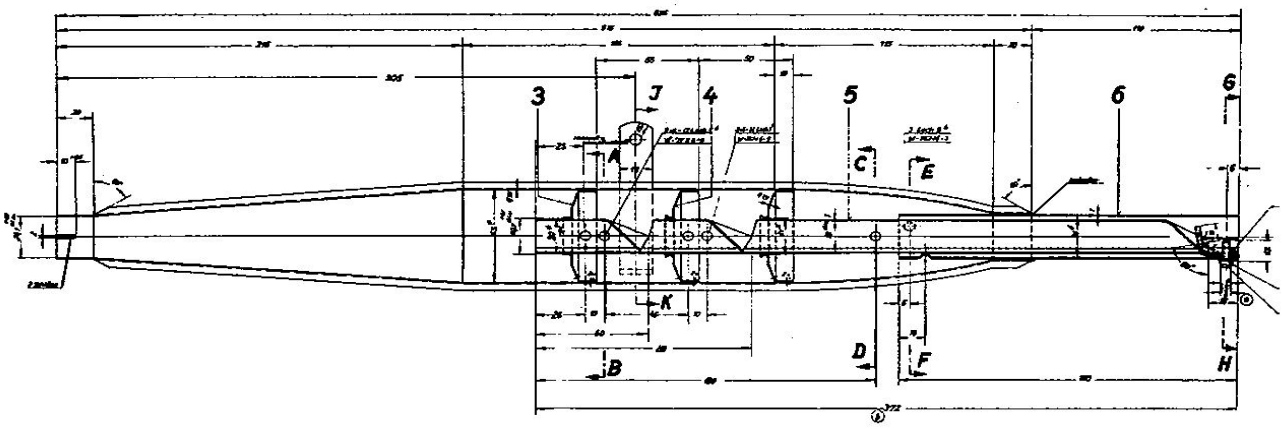

Importør: J. Chr. Mikkelsen A/S,
Fabrikat: Zweirad Union
Boring: 40 mm.
Slaglængde: 39 mm.
Slagvolumen: 49 cm^3.
Godkendelsesnr. TU-M 124 B, der er indpræget i cylinderflangen bagtil.

Stålbøsning, der er fastsvejset i cylinderens indsugningskanal; diameter: 7,7 + 0,1 mm. Stemplets underkant er i linie med stempelpinden forsynet med indskæringer af bredde 14 mm og højde 9 mm. Stemplets sidelængde: 50 mm. Stemplets totallængde: 53 mm. Afstand midte stempelpind til underkant stempel: 19 mm. Karburator: Bing 1/9/44. Karburators lysning: 9 mm. Motoren må kun anvendes i stel af følgende fabrikater og typer:

Fabrikat:	Typerne:
J.Chr. Mikkelsen A/S, Horsens.	JCM Standard, JCM Racer, JCM Sport
Jonas Øglænd, Norge	JCM Norsk Sport

og kun i forbindelse med den nedenfor beskrevne transmission:
Montering: Krankmotor med kædetræk til baghjul, 3 gear.
Kædehjul på motor: Højst 11 tænder.
Kædehjul bag: Mindst 44 tænder.

Fortegnelse over motornumre godkendt under TU-M 124 A, side 2.

07624	07658	07702	07743	07778	07827	07872
07625	07659	07704	07744	07779	07828	07873
07626	07660	07706	07745	07781	07829	07874
07627	07661	07707	07746	07784	07830	07875
07628	07662	07709	07747	07787	07832	07877
07629	07663	07710	07749	07788	07835	07879
07633	07664	07712	07750	07790	07836	07881
07635	07665	07713	07751	07792	07837	07882

Hjulstørrelse:
JCM Standard, JCM Racer og JCM Sport: Udvendig dækdiameter højst 622 mm (24 x 2¼").

JCM Norsk Sport: Udvendig dækdiameter højst 576 mm (21 x 2¾").

Mindste tilladte totaludvekslingsforhold: 21,3.
Radiostøjdæmpning: P & T. Typegodkendelse nr. 201901, 201902.

Særlige bemærkninger og forhold: Motoren skal være forsynet med lyddæmper som vist på vedhæftede tegninger.
Typegodkendelsen er kun gældende for motorer med de i vedlagte fortegnelse anførte motornumre.

Fortegnelse over motornumre godkendt under TU-M 124 B, side 2.

002430	002556	003894	003958	117224	117476	117574	11796
002436	002557	003895	003959	117225	117478	117575	11796
002446	002561	003896	003960	117226	117479	117579	11796
002459	002563	003897	003961	117228	117482	117580	11796
002460	002565	003900	003962	117230	117483	117581	11798
002462	002569	003901	003963	117233	117485	117582	11799
002467	002570	003902	003964	117234	117488	117585	11799
002469	002572	003903	003965	117238	117489	117586	11799
002470	002577	003904	003966	117241	117491	117588	11800
002472	002581	003905	003967	117243	117492	117589	11800
002473	002582	003906	003968	117244	117497	117591	11801
002474	002589	003907	003970	117245	117498	117592	11802
002475	002592	003908	003972	117324	117499	117593	11817
002477	002839	003909	003973	117330	117500	117596	11821
002478	003017	003910	003974	117333	117501	117597	11821
002481	003100	003911	003975	117334	117504	117605	
002482	003106	003912	003991	117339	117505	117618	
002483	003109	003913	026239	117407	117506	117621	
002486	003110	003914	026997	117409	117508	117622	
002489	003111	003915	027910	117418	117509	117709	
002490	003115	003916	027925	117419	117510	117711	

Bilag til TU-M 124 B.

Fortegnelse over motornumre godkendt under TU-M 124 B.

002297	002492	003118	003919	108209	117420	117511	117716
002298	002493	003121	003920	108210	117421	117512	117720
002300	002494	003122	003921	108221	117422	117513	117721
002301	002496	003124	003922	108392	117424	117514	117725
002303	002499	003128	003923	108394	117425	117516	117734
002305	002501	003130	003924	108407	117428	117520	117737
002308	002503	003133	003925	111969	117430	117521	117761
002309	002504	003135	003926	112024	117432	117522	117765
002316	002506	003136	003928	112027	117433	117523	117769
002317	002509	003138	003930	112037	117435	117526	117772
002326	002510	003140	003931	112038	117437	117527	117853
002347	002511	003141	003932	112045	117442	117528	117940
002349	002513	003143	003935	112061	117445	117533	117944
002357	002515	003144	003941	112062	117446	117535	117945
002365	002518	003146	003942	117177	117447	117536	117946
002373	002521	003147	003943	117190	117450	117545	117947
002383	002522	003877	003944	117196	117452	117551	117948
002387	002523	003880	003945	117198	117453	117555	117950
002392	002528	003881	003948	117199	117454	117556	117952
002394	002529	003882	003949	117200	117456	117558	117953
002406	002539	003883	003951	117201	117459	117565	117955
002410	002543	003885	003952	117210	117462	117569	117956
002412	002546	003890	003953	117211	117469	117570	117957
002413	002550	003891	003954	117213	117470	117571	117958
002426	002551	003892	003956	117219	117472	117572	117960
002427	002553	003893	003957	117221	117475	117573	117962

Bilag til TU-M 124B.

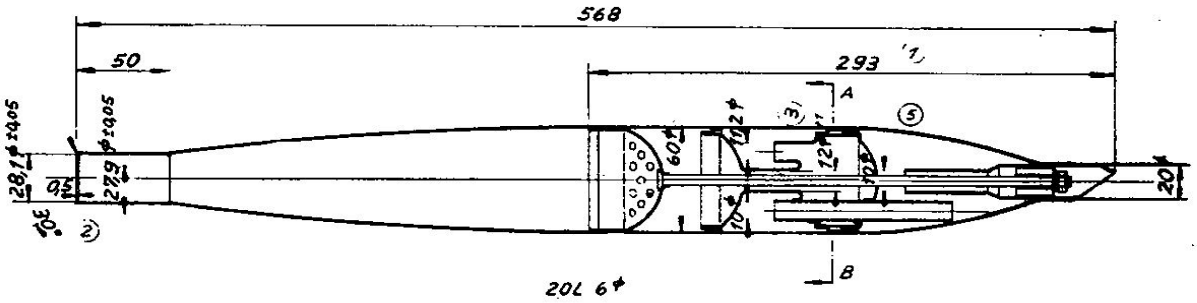

Lyddæmper til JCM Super Sport (Norsk).

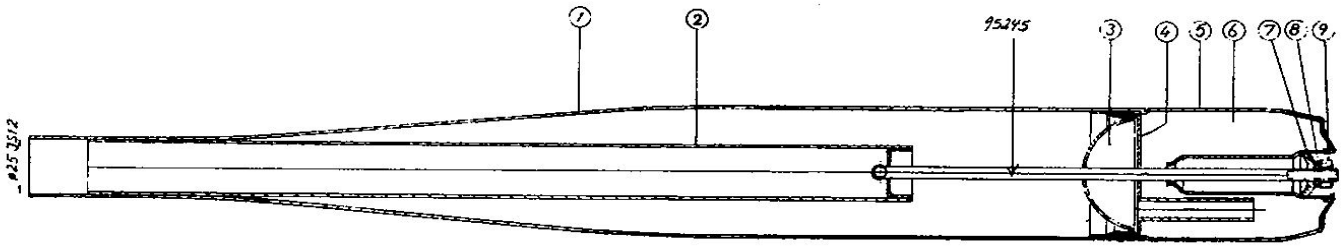

Lyddæmper til JCM Sport, Racer og Standard.

TU-M 124 C
22.1.1968.

Importør: Taarnby A/S.
Fabrikat: Zweirad Union
Boring: 40 mm.
Slaglængde: 39 mm.
Slagvolumen: 49 cm^3.
Godkendelsesnr: TU-M 124 C, der er indpræget i cylinderflangen bagtil.

Stålbøsning, der er fastsvejst i cylynderens indsugningskanal; diameter: 7,7 + 0,1 mm. Stemplets underkant er i linie med stempelpinden forsynet med indskæringer af bredde 14 mm og højde 9 mm.
Stemplets sidelængde: 50 mm.
Stemplets totallængde: 53 mm.
Afstand midte stempelpind til underkant stempel: 19 mm.
Karburator: Bing 1/9/44.
Karburators lysning: 9 mm.
Motoren må kun anvendes i originale stel af fabrikat Taarnby, type Sport de Luxe og fabrikat Jonas Øglænd, type Trigger, og kun i forbindelse med de nedenfor beskrevne transmissioner: Montering: Krankmotor med kædetræk til baghjul, 3 gear.

	Sport de Luxe	Trigger
Kædehjul på motor:	Højst 11 tænder	Højst 11 tænder
Kædehjul på baghjul:	Mindst 42 tænder	Mindst 44 tænder
Hjulstørrelse:	Udvendig dækdiameter højst 605 mm (23x2½")	Udvendig dækdiamete højst 576 mm (21x2¾")
Mindste tilladte totaludvekslingsforhold:	20,3	21,3

Radiostøjdæmpning: P & T. Typegodkendelse nr. 202102, 202103.

Særlige bemærkninger og forhold: Motoren skal være forsynet med lyddæmper som vist på vedhæftede tegninger. Typegodkendelsen er kun gældende for motorer med de i vedlagte fortegnelse anførte motornumre.

Bilag til TU-M 124 C.

Fortegnelse over motornumre godkendt under TU-M 124 C.

80300002600	80300003293	80300003651	80300003835
2602	3298	3652	3837
2611	3302	3657	3838
2617	3310	3658	3839
2724	3311	3659	3840
2808	3312	3662	3841
2882	3316	3664	3842
2884	3322	3672	3843
2911	3327	3675	3844
3008	3331	3676	3845
3010	3336	3683	3846
3137	3341	3684	3847
3151	3347	3685	3848
3153	3350	3695	3849
3156	3352	3741	3850
3160	3356	3745	3851
3167	3361	3748	3852
3168	3362	3750	3853
3173	3364	3751	3855
3175	3371	3752	3856
3179	3373	3753	3857
3180	3379	3760	3858
3181	3381	3783	3859
3182	3382	3789	3860
3183	3393	3791	3861
3184	3528	3793	3862
3185	3597	3797	3863
3186	3606	3812	3864

Bilag til TU-M 124 C.

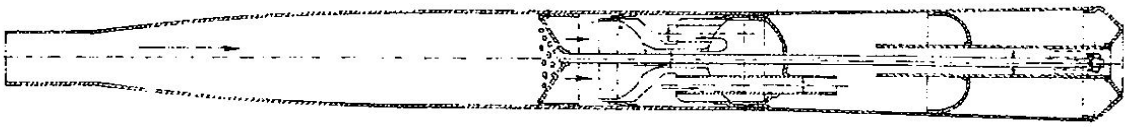

Lyddæmper til Taarnby Trigger.

Fortegnelse over motornumre godkendt under TU-M 124 C,
side 2.

80300003187	80300003618	80300003814	80300003866
3192	3619	3815	3868
3198	3623	3820	3869
3200	3624	3821	3870
3203	3625	3822	3871
3205	3626	3824	3872
3206	3627	3825	3873
3213	3628	3826	3874
3234	3631	3828	3875
3237	3632	3829	3965
3249	3633	3830	4348
3250	3639	3831	
3286	3640	3833	
3287	3644	3834	

Bilag til TU-M 124 C.

Lyddæmper til Tourby Sport de Luxe.

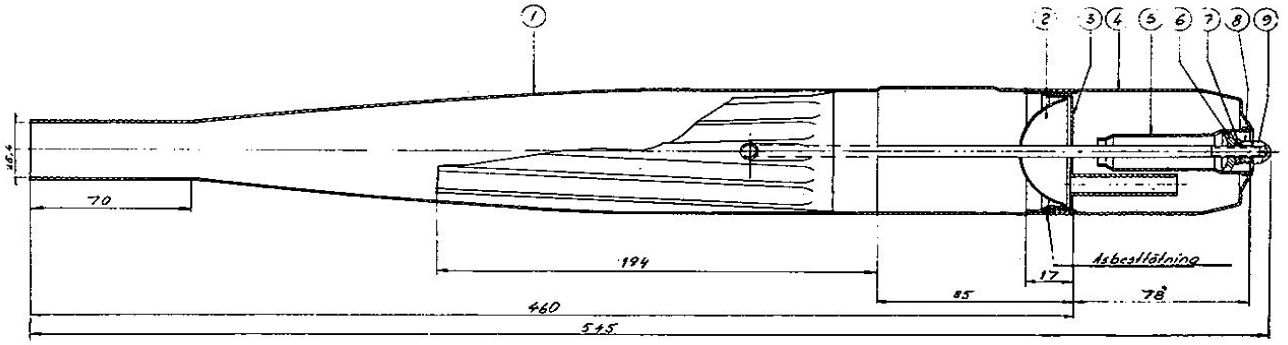

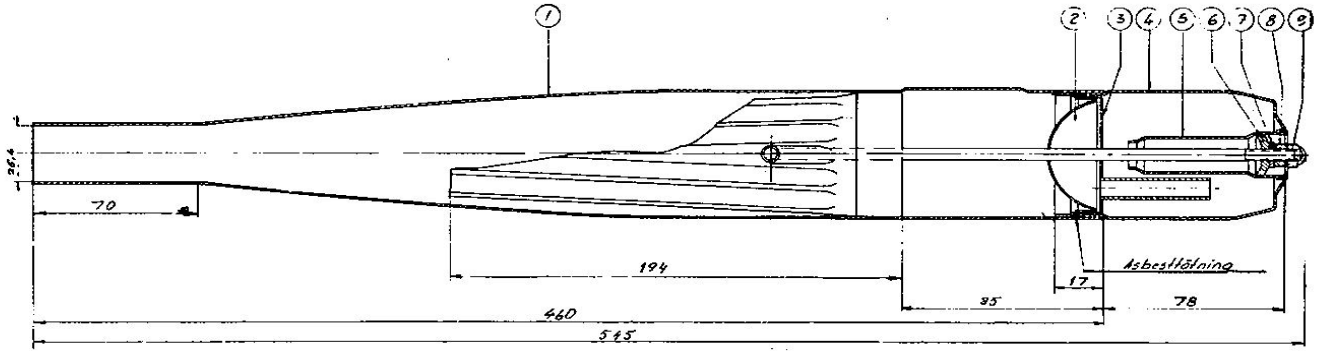

Bilag til TU-M 124 D.

Fortegnelse over motornumre godkendt under TU-M 124 D.

Gruppe 803 0000

2673	3292	3484	3534	3602
2727	3309	3485	3535	3604
2758	3313	3486	3537	3607
2836	3319	3487	3538	3608
2846	3321	3489	3539	3613
2858	3323	3490	3540	3617
2859	3401	3491	3541	3620
2879	3402	3492	3542	3663
2976	3403	3493	3543	3668
2988	3408	3494	3544	3669
3005	3409	3495	3545	3679
3006	3410	3496	3546	3681
3016	3411	3497	3547	3682
3029	3413	3498	3548	3687
3073	3415	3499	3549	3688
3078	3416	3502	3551	3691
3196	3418	3503	3552	3692
3199	3421	3504	3553	3694
3201	3422	3505	3554	3697
3204	3423	3506	3556	3698
3208	3424	3507	3557	3700
3211	3425	3508	3558	3702
3214	3426	3509	3559	3705
3215	3427	3510	3560	3706
3220	3428	3511	3561	3707
3225	3429	3512	3562	3708
3227	3432	3513	3564	3709

Gruppe 805 00

107941	114469
107945	114470
107946	114477
107954	114483
107967	114491
107970	114494
108129	114498
108152	114501
108438	114509
108444	114512
108471	114514
108474	114553
108483	114554
108553	114557
111927	114563
111939	114568
111944	114574
111955	114594
112077	114601
112079	114628
112098	114648
112149	114652
112156	114655
112337	117289
112426	117496
112446	117557
112456	117559

Fortegnelse over motornumre godkendt under TU-M 124 D, side 2.

3230	3433	3514	3565	3710
3241	3434	3515	3568	3711
3242	3435	3516	3569	3712
3244	3438	3517	3570	3715
3251	3445	3518	3571	3716
3252	3447	3519	3572	3718
3254	3457	3520	3573	3720
3255	3461	3521	3574	3721
3257	3462	3522	3576	3722
3258	3473	3523	3579	3723
3263	3475	3524	3582	3725
3266	3476	3525	3583	3726
3267	3477	3526	3584	3727
3274	3478	3527	3585	3729
3276	3479	3529	3588	3730
3278	3480	3530	3589	3731
3279	3481	3531	3593	
3283	3482	3532	3595	
3289	3483	3533	3598	

112462	117563
112551	117638
112561	117656
112572	117984
112577	117991
112580	118016
112591	118125
112596	118130
112608	118164
112616	118170
112785	118179
112796	118192
112797	118195
112798	118202
112810	118206
112811	118243
114461	
114464	
114468	

TU-M 124 D.
22.1.1968

Importør: Ad. Søndergaard & Sønner I/S
Fabrikat: Zweirad Union
Boring: 40 mm.
Slaglængde: 39 mm.
Slagvolumen: 49 cm^3.
Godkendelsesnr: TU-M 124 D, der er indpræget i cylinderflangen bagtil.
Stålbøsning, der er fastsvejset i cylinderens indsugningskanal; diameter: 7,7 + 0,1 mm. Stemplets underkant er i linie med stempelpinden forsynet med indskæringer af bredde 14 mm og højde 9 mm.

Stemplets sidelængde: 50 mm.
Stemplets totallængde: 53 mm.
Afstand midte stempelpind til underkant stempel: 19 mm.
Karburator: Bing 1/9/44 eller Dell'orto.
Karburators lysning: 9 mm.

Motoren må kun anvendes i originale stel af fabrikat Ad. Søndergaard & Sønner I/S, Århus, typerne Radexi I og III samt Radexi Super GT, og kun i forbindelse med de nedenfor beskrevne transmissioner: Montering: Krankmotor med kædetræk til baghjul, 3 gear.

	Radexi I og III	Radexi Super GT
Kædehjul på motor:	Højst 11 tænder	Højst 11 tænder
Kædehjul på baghjul:	Mindst 42 tænder	Mindst 44 tænder
Hjulstørrelse:	Udvendig dækdiameter højst 603 mm (23x2¼")	Udvendig dækdiameter højst 576 mm (21x2¾"
Mindste tilladte totaludvekslingsforhold:	20,3	21,3

Radiostøjdæmpning: P & T. Typegodkendelse nr. 202001 og 202002.
Særlige bemærkninger og forhold: Motoren skal være forsyne med lyddæmper som vist på vedhæftede tegning.
Typegodkendelsen er kun gældende for motorer med de i vedlagte fortegnelse anførte motornumre.

TU-M 125
17.9.1965

Importør: Firmaet DAMOCO,
Fabrikat: Ducati
Type: DM 48 Brio
Boring: 38 mm.
Slaglængde: 42 mm.
Slagvolumen: 48 cm^3.
Godkendelsesnr: TU-M 125, indpræget i en plade, der er fastsvejset på cylinderens venstre side. Før og efter TU-M 125 er indpræget "DM" i en ellipse.

Stålbøsning, der er indpresset og fastsvejst i cylinderen; diameter 6,0 +/÷ 0,1 mm. Stemplets underkant er i linie med stempelpinden forsynet med indskæringer af bredde 13 mm og højde 9,5 mm.

Stemplets sidelængde: 44 mm.
Stemplets totallængde: 45,5 mm.
Afstand midte stempelpind til underkant stempel: 24 mm
Karburator: Dell'orto SHA 14.12
Karburators lysning: 12 mm.
Motoren må kun anvendes i det originale Ducati-stel, type DM 48 BR og kun i forbindelse med den nedenfor beskrevne transmission.
Montering: Krankmotor (blæserkølet) med kædetræk til baghjul.
Kædehjul på motor: 12 tænder.
Kædehjul på baghjul: 38 tænder.
Hjulstørrelse: 9"
Mindste tilladte totaludvekslingsforhold: 12

Motoren må kun anvendes i originale stel af fabrikat Peugeot, type CT-DK, og kun i forbindelse med den nedenfor beskrevne transmission:

Montering: Krankmotor med kilerem - og kædetræk til baghjul.
Kileremskive på motor: d_y = 62 mmØ
Kileremskive på krankaksel: d_y = 208 mmØ
Kædehjul på krankaksel: Højst 12 tænder
Kædehjul på baghjul: Mindst 56 tænder
Hjulstørrelse: Højst 23"
Mindste tilladte totaludvekslingsforhold: 15½

TU-M 127
7.2.1966

Importør: Smith & Co. A/S
Fabrikat: SACHS
Type: 50/AS og 50/2
Boring: 38 mm
Slaglængde: 42 mm
Slagvolumen: 48 cm^3
Godkendelsesnr: TU-M 127, der med særlige typer er indpræget i venstre side af cylinderen ved flangen mod krumtaphuset.

Stålbøsning, der er indpresset og fastsvejset i cylinderens indsugningskanal; diameter 9,2 + 0,1 mm.

Importør: Fa. N.C. Bang,
Fabrikat: Peugeot
Type: CT-DK
Boring: 40 mm.
Slaglængde: 38,5 mm.
Slagvolumen: 48 cm^3.
Godkendelsesnr: TU-M 126, (skal på cylinderen være indpræget på undersiden af nederste køleribbe og umiddelbart efterfulgt af Peugeots bomærke).
Stålbøsning, der er indpresset og fastklæbet i cylinderens indsugningskanal; diameter 6,5 + 0,2 mm.
Stemplets sidelængde: 44,3 mm
Stemplets totallængde: 47 mm
Afstand midte stempelpind til underkant stempel: 22,7 mm
Stemplet er under og i linie med stempelpinden forsynet med udskæringer af bredde 15 mm. Afstand fra stempelpinds til udskæringernes underkant er 16,8 mm. Udskæringernes højde begrænses af en cirkelbue med stempelpindens midte som centrum og radius 9,5 mm.
Karburator: Gurtner
Karburators lysning: 8 mm.

Stemplets sidelængde: 50 mm.
Stemplets totallængde: 53 mm
Afstand midte stempelpind til underkant stempel: 22 mm

Stemplets underkant er i linie med stempelpinden forsynet med indskæringer af bredde 15 mm, højden begrænses af en cirkelbue, der har stempelpindens midte som centrum og radius 11,4 mm, og kan tillige være forsynet med en indskæring af bredde 13 mm og højde højst 2½ mm ud for indsugningskanalen.
Karburators lysning: 9,5 mm
Karburator: Bing.
Motoren må kun anvendes i originale stel af fabrikat Smith & Co. A/S og kun i forbindelse med den nedenfor beskrevne transmission:
Montering: Krankmotor med kædetræk til baghjul.
Kædehjul på motor: Højst 13 tænder på type 50/AS; højst 10 tænder på type 50/2.
Kædehjul på baghjul: Mindst 28 tænder.
Hjulstørrelse: Højst 24"
Mindste tilladte totaludvekslingsforhold: 19

	Blæserkølet			Fartkølet		
Steltype	Scooter VOV 1273		Topper 1264	Scooter VOV 1275		
Gear	3	3	2	2	2	2
Kædehjul på motor: Antal tænder højst	11	11	14	15	14	13
Kædehjul på baghjul: Antal tænder mindst	34	40	34	24	28	34
Hjulstørrelse: Højst	20"	23"	21"	3.00x10"	20"	23"
Mindste tilladte totaludvekslingsforhold:	17	19½	19	12½	16	20

Nærværende cirkulæreskrivelse annullerer biltilsynets cirkulæreskrivelse af 24.2.1966 vedr. TU-M 128.

Meddelelse om tillæg til typegodkendelse for cykler med Hjælpemotor.

Den under TU-M 128 godkendte hjælpemotor af fabrikat Husqvarna, type E, kan tillige anvendes i originale stel af fabrikat Monark, mærket Monark eller Crescent, og kun i forbindelse med den nedenfor beskrevne transmission:
Montering: Krankmotor med kædetræk til baghjul.

Steltype	Topper	Trapper 1217	Trapper 1206	1247
Gear	3	3	2	2
Kædehjul på motor: Antal tænder, højst	12	12	14	13
Kædehjul på baghjul: Antal tænder, mindst	42	42	34	28
Hjulstørrelse: Højst	21"	2,25x18	2,25x18	20x2½
Mindste tilladte totaludvekslingsforhold.	19	19	19	16,5

Radiostøjdæmpning... P & T godkendelse nr. 200701,-702,-703,-801,-802 og 803.

TU-M 128
13.7.1966

Importør: Poul Jørgensen & Co.
Fabrikat: Husqvarna
Type: E.
Boring: 39 mm.
Slaglængde: 40 mm.
Slagvolumen: 49 cm^3.
Godkendelsesnr: TU-M 128, der i cylinderen er indpræget med venstrehældende typer.

Stålbøsning, der er indpresset og fastsvejst i cylinderens indsugningskanal; diameter: 8,5 + 0 mm.
Stemplets underkant er uden indskæringer af nogen art.
Stemplets sidelængde: 45 mm.
Stemplets totallængde 47,7 mm.
Afstand midte stempelpind til underkant stempel: 17 mm.
Karburator: Encarwi.
Karburators lysning: 10 mm.
Motoren må kun anvendes i originale stel af fabrikat MONARK, mrkt. Monark eller Crescent, og kun i forbindelse med den nedenfor beskrevne transmission:
Montering: Krankmotor med kædetræk til baghjul.

TU-M 129
5.1.1966

Importør: ~~F. Bülow & Co.~~, Poul Jørgensen
Fabrikat: VESPA
Type: 50 cm^3
Boring: 38,4 mm
Slaglængde: 43 mm
Slagvolumen: 50 cm^3
Godkendelsesnr: TU-M 129, der er indpræget i venstre side på cylinderflangens forreste rand og i venstre krumtaphuspart under bageste fastspændingsøje. Mærket er tæt flankeret af fabrikkens bomærke.
Indsugningskanalen i krumtaphuset er tilspidset mod krumtappen, og mindste lysning må højst være 12 + 0,1 x 23 + 0,2 mm. Krumtapskiven er forsynet med en udfræsning af længde højst 25,4 mm og dybde højst 9 mm. Kan kun kontrolleres ved fuldstændig adskillelse.

Stemplets sidelængde: 48 mm.
Stemplets totallængde: 52 mm.
Afstand midte stempelpind til underkant stempel: 22 mm.
Stemplets underkant er i linie med stempelpinden forsynet med indskæringer af bredde 21 mm og højde 13 mm.
Karburator: Dell'orto
Karburators lysning: 16 mm.
Motoren må kun anvendes i originale stel af fabrikat VESPA og kun i forbindelse med den nedenfor beskrevne transmission:
Montering: Blæserkølet motor med 3 gear og sammenbygget med bagakslen.
Hjulstørrelse: 2¾" x 9
Mindste tilladte totaludvekslingsforhold: 10½

TU-M 130
15.3.1966

Importør: J.A. Hansen-Motor A/S
Fabrikat: Kreidler
Type: Florett
Boring: 40 mm
Slaglængde: 39,5 mm
Slagvolumen: 49 cm^3
Godkendelsesnr: TU-M 130, der er indstøbt i cylinderflangens højre side og under nederste køleribbe.

Stålbøsning, der er indstøbt i cylinderens indsugningskanal: diameter: 6,5 ÷ 0,2 mm.
Stemplets underkant er i linie med stempelpinden forsynet med indskæringer af bredde 21 mm og højde 8 mm.
Stemplets sidelængde: 48 mm
Stemplets totallængde: 52 mm
Afstand midte stempelpind til underkant stempel: 23,5 mm
Karburator: Bing
Karburators lysning: 10 mm
Motoren må kun anvendes i originale Kreidler-Florett-stel og kun i forbindelse med den nedenfor beskrevne transmission:
Montering: Krankmotor med kædetræk til baghjulet.
Kædehjul på motor: Højst 10 tænder
Kædehjul på baghjul: Mindst 36 tænder.
Hjulstørrelse: Højst 21"
Mindste tilladte totaludvekslingsforhold: 17.
Cylindre, mærket TU-M 130, må anvendes som reservedele ved reparation af motorer godkendt under TU-M 107 på betingelse af, at motorens kædehjul udskiftes, således at også transmissionen (herunder hjulstørrelsen) er i overensstemmelse

---

TU-M 130, side 2

med TU-M 130. Det er endvidere tilladt importøren at ændre et antal cylindre, tidligere mærket med TU-M 107, således at "107" bortslibes, og i stedet indpræges "130" tæt efterfulgt af fabrikkens varemærke.

TU-M 131
8.3.1966

Fabrikant: A/S Diesella
Fabrikat: Diesella
Type: AB 116/27
Boring: 40 mm
Slaglængde: 39,5 mm
Slagvolumen: 50 cm^3
Godkendelsesnr: TU-M 131. Bogstaverne er indstøbt, og tallene er indpræget med særlige typer på cylinderens flange under indsugningsstutsen.
Stålbøsning, der er fastholdt i cylinderens indsugningskanal med en skjult sprængring: diameter: 7,5 + 0,1 mm.
Stemplets underkant er uden indskæringer af nogen art.
Stemplets sidelængde: 46 mm.
Stemplets totallængde: 51 mm.
Afstand midte stempelpind til underkant stempel: 23,5 mm.
Karburator: Bing:
Karburators lysning: 10 mm.
Motoren må kun anvendes i originale stel af fabrikat A/S Diesella og kun i forbindelse med den nedenfor beskrevne transmission.
Montering: Krankmotor med kilerem- og kædetræk til baghjul.
Kileremskive på motor: Højst 67 mmØ
Kileremskive på mellemaksel: Mindst 194 mmØ
Kædehjul på motor: Højst 12 tænder
Kædehjul på baghjul: Mindst 54 tænder
Hjulstørrelse: Højst 22"
Mindste tilladte totaludvekslingsforhold: 14
Cylindrene må anvendes i forbindelse med ombygning af de under TU-M 77 godkendte motorer på betingelse af, at både motor og transmission (herunder baghjulets diameter) bringes i overensstemmelse med nærværende typegodkendelse.

TU-M 132
5.4.1966

Importør: Skandinavisk Reservedelsimport
Fabrikat: TOMOS
Type: 3 PC
Boring: 38 mm
Slaglængde: 43 mm
Slagvolumen: 49 cm^3
Godkendelsesnr: TU-M 132, der er indstøbt i cylinderens højre side.
Stålbøsning, der er indskruet og fastsvejst i cylinderens indsugningskanal; diameter: 6,0 + 0,2 mm.
Stemplets underkant er i linie med stempelpinden forsynet med indskæringer af bredde ca. 20 mm og højde 7,5 mm.
Stemplets sidelængde: 46,5 mm. Stemplets totallængde: 50 mm
Afstand midte stempelpind til underkant stempel: 24 mm.
Karburator: Bing.
Karburators lysning: 12 mm
Motoren må kun anvendes i originale stel af fabrikat TOMOS, og kun i forbindelse med den nedenfor beskrevne transmission:
Montering: Krankmotor med kædetræk til baghjulet.
Kædehjul på motor: Højst 10 tænder.
Kædehjul på baghjul: Mindst 34 tænder.
Hjulstørrelse: Højst 23"
Mindste tilladte totaludvekslingsforhold: 17

TU-M 133
16.5.1966

Importør: Hede Nielsens Fabriker A/S
Fabrikat: F B. Minarelli
Type: E 1
Boring: 38 mm
Slaglængde: 42 mm
Slagvolumen: 48 cm^3
Godkendelsesnr: TU-M 133, der i cylinderen er indstøbt i udstødningsstutsen.

Stålbøsning, der er indpresset og derefter fastholdt i cylinderens indsugningskanal med en skjult låsestift; diameter 7,7 + 0,1 mm.
Stemplets sidelængde: 52 mm
Stemplets totallængde: 56,5 mm
Afstand midte stempelpind til underkant stempel: 24 mm.
Stemplets underkant er i linie med stempelpinden forsynet med indskæringer af bredde 16 mm og højde 14,5 mm.
Karburator: Dell'orto med plasticfilter.
Karburators lysning: 9 mm
Motoren må kun anvendes i originale stel af fabrikat Malaguti og kun i forbindelse med den nedenfor beskrevne transmission:
Montering: Krankmotor med kædetræk til baghjul.
Kædehjul på motor: Højst 12 tænder
Kædehjul på baghjul: Mindst 32 tænder
Hjulstørrelse: Højst 23"
Mindste tilladte totaludvekslingsforhold: 21
Cifrene i godkendelsesnummeret vil i et mindre antal cylindre være indpræget tæt efterfulgt af fabrikkens særlige mærke.

TU-M 134
6.6.1966

Importør: Darlov Motor Co.,
Fabrikat: Ilo
Type: Piano G 50
Boring: 38 mm
Slaglængde: 43 mm
Slagvolumen: 49 cm^3
Godkendelsesnr: TU-M 134. "TU-M" og "134" er i cylinderen henholdsvis indstøbt og indpræget.

Stålbøsning, der er indpresset og derefter fastsvejset i cylinderens indsugningskanal; diameter: 8,7 + 0 ÷ 0,2 mm.
Stemplets sidelængde: 48 mm.
Stemplets totallængde: 51,5 mm
Afstand midte stempelpind til underkant stempel: 20,5 mm.
Stemplets underkant er uden indskæringer af nogen art.
Karburator: Bing
Karburators lysning: 12 mm
Motoren må kun anvendes i originale stel af fabrikat Sparta og kun i forbindelse med den nedenfor beskrevne transmission:
Montering: Krankmotor med kædetræk til baghjul, 2 gear.
Kædehjul på motor: Højst 11 tænder
Kædehjul på baghjul: Mindst 36 tænder
Hjulstørrelse: Højst 23"
Mindste tilladte totaludvekslingsforhold: 20

TU-M 135
18.11.1966

Importør: Skandinavisk Reservedels Import A/S
Fabrikat: Morini Franco
Type: 3 MV
Boring: 39 mm
Slaglængde: 42 mm
Slagvolumen: 49 cm^3
Godkendelsesnr: TU-M 135, der i cylinderen er indstøbt i højre side.

Stålbøsning, der er fastholdt i cylinderens indsugningskanal med en skjult sprængring af kvadratisk tværsnit; diameter 7,0 +/÷ 0,1 mm.
Stemplets sidelængde: 50 mm
Stemplets totallængde: 54 mm
Afstand midte stempelpind til underkant stempel: 22 mm
Stemplets underkant er i linie med stempelpinden forsynet med indskæringer af bredde 15,5 mm og højde 13 mm.
Karburator: Dell'orto
Karburators lysning: 9 mm
Motoren må kun anvendes i originale stel af fabrikat Morini Franco type Guiliotta, og kun i forbindelse med den nedenfor beskrevne transmission:
Montering: Blæserkølet motor med kædetræk til baghjul.
Kædehjul på motor: Højst 12 tænder
Kædehjul på baghjul: Mindst 33 tænder
Hjulstørrelse: Højst 3,50 x 8
Mindste tilladte totaludvekslingsforhold: 15.

TU-M 136
1.3.1967

Importør: Fa. Max Schmidt
Fabrikat: Sachs
Type: 50/4 LKS
Boring: 38 mm
Slaglængde: 38 mm
Slagvolumen: 47,6 cm^3
Godkendelsesnr: TU-M 136, der i cylinderen er indstøbt i højre side.

Stålbøsning, der er indpresset og fastsvejst i cylinderens indsugningskanal: diameter 9,2 + 0,1 mm.
Stemplets sidelængde: 50 mm
Stemplets totallængde: 53 mm
Afstand midte stempelpind til underkant stempel: 22 mm
Stemplets underkant er ud for indsugningskanalen forsynet med en indskæring af bredde 13 mm og højde 2 mm samt i linie med stempelpinden forsynet med indskæringer af bredde 15 mm og højden begrænset af en cirkelbue med radius 11,4 mm og stempelpindmidte som centrum.
Karburator: Bing 1/8, 5/14
Karburators lysning: 9,3 mm
Motoren må kun anvendes i originale stel af fabrikat Sachs, type DBS sport, model 3022, og kun i forbindelse med den nedenfor beskrevne transmission:
Montering: Blæserkølet motor med kædetræk til baghjul.
Kædehjul på motor: Højst 11 tænder
Kædehjul på baghjul: Mindst 40 tænder
Hjulstørrelse: Højst 21 x 2,75
Mindste tilladte totaludvekslingsforhold: 17
Radiostøjdæmpning....P & T godkendelsesnummer 202401

TU-M 137
25.4.1967

Importør: N.C. Bang A/S
Fabrikat: Zündapp
Type: 278-03
Boring: 39 mm
Slaglængde: 42 mm
Slagvolumen: 49,5 cm^3
Godkendelsesnr: TU-M 137, der i cylinderen er indstøbt.

Stålbøsning, der er indstøbt i cylinderens indsugningskanal.
Begrænsningsbøsningens lysning: bredde 13,7 + 0,1 mm
højde 6,6 + 0,1/5,1 + 0,1 mm.
Stemplets underkant er uden indskæringer af nogen art.
Stemplets sidelængde: 50 mm
Stemplets totallængde: 51,5 mm
Afstand midte stempelpind til underkant stempel: 18 mm
Karburator: Bing
Karburators lysning: 9,5 mm
Motoren må kun anvendes i originale stel af fabrikat Zündapp, type Sport-Combinette 517-17, og kun i forbindelse med den nedenfor beskrevne transmission:
Montering: Krankmotor med kædetræk til baghjul, 3 gear.
Kædehjul på motor: Højst 11 tænder
Kædehjul på baghjul: Mindst 43 tænder
Hjulstørrelse: Højst 21" x 2,75
Mindste tilladte totaludvekslingsforhold: 16
Radiostøjdæmpning: P & T. Typegodkendelse nr. 202901

Tillæg nr. 1 til TU-M 137
25.8.1970

Den under TU-M 137 godkendte hjælpemotor kan tillige godkendes med følgende ændrede specifikationer for stempel og plejlstang:

Afstand midte stempelpind – underkant stempel: 24 mm.
Samtidig ændres plejlstangens centerafstand (mellem krumtap og stempel) fra 85 mm til 91 mm.

Ændringerne er gældende fra og med motornummer 3.700.000. De øvrige i cirkulæreskrivelse af 25.4. 1967 anførte specifikationer er uændrede.

TU-M 138
17.5.1967

Importør: O.E. Motor A/S
Fabrikat: Suzuki
Type: Mlo
Boring: 41 mm
Slaglængde: 38 mm
Slagvolumen: 50 cm^3
Godkendelsesnr: TU-M 138, der i cylinderen er indstøbt.

Stålbøsning, der er indpresset og fastsvejst i cylinderens indsugningskanal; diameter: 8,6 + 0,05 mm.
Stemplets underkant er i linie med stempelpinden, men 2 mm forsat fra stemplets lodrette midtplan, forsynet med indskæringer af bredde 20 mm og højde 11 mm.
Stemplets sidelængde: 48 mm.
Stemplets totallængde: 51,5 mm.
Afstand midte stempelpind til underkant stempel: 21 mm
Karburator: Mikuni VM 10 SC.
Karburators lysning: 10 mm
Motoren må kun anvendes i originale stel af fabrikat Suzuki, type Mlo, og kun i forbindelse med den nedenfor beskrevne transmission:
Montering: Krankmotor med kædetræk til baghjul, 3 gear.
Kædehjul på motor: Højst 11 tænder
Kædehjul på baghjul: Mindst 32 tænder
Hjulstørrelse: Højst 2,25 x 17"
Mindste tilladte totaludvekslingsforhold: 18
Radiostøjdæmpning: P & T. typegodkendelse nr. 202601.

TU-M 139
20.3.1967

Importør: A/S Diesella
Fabrikat: Moto Guzzi
Type: Trotter
Boring: 37 mm
Slaglængde: 38 mm
Slagvolumen: 40,9 cm^3
Godkendelsesnr: TU-M 139, der i indsugningsflangen på cylinderen er indpræget med særlige typer.

Stålbøsning, der er fastholdt i cylinderens indsugningskanal med en skjult sprængring; diameter: 7 + 0,1 mm
Stemplets underkant er uden indskæringer af nogen art.
Stemplets sidelængde: 47,5 mm.
Stemplets totallængde: 47,5 mm
Afstand midte stempelpind til underkant stempel: 23 mm
Karburator: Dell'orto.
Karburators lysning: 14 mm
Motoren må kun anvendes i originale stel af fabrikat MOTO GUZZI, type CEOlIV og kun i forbindelse med den nedenfor beskrevne transmission:
Montering: Krankmotor med kædetræk til baghjulet, 2 gear.
Kædehjul på motor: Højst 10 tænder) (Højst 11 tænder.
Kædehjul på baghjul: Mindst 21 tænder) eller((Mindst 23 tænder.
Hjulstørrelse: Højst 2 x 16"
Mindste tilladte totaludvekslingsforhold: 18,5
Radiostøjdæmpning: P & T, typegodkendelse nr. 202701

TU-M 140
21.3.1967

Importør: Firmaet Ove Tindbæk
Fabrikat: Zündapp
Type: 278-08
Boring: 39 mm
Slaglængde: 42 mm
Slagvolumen: 49,5 cm^3
Godkendelsesnr: TU-M 140, der i cylinderen er indstøbt.

Stålbøsning, der er indstøbt i cylinderens indsugningskanal.
Begrænsningsbøsningens lysning: bredde 13,7 + 0,1 mm, højde 6,6 + 0,1/4,1 + 0,1 mm.
Stemplets underkant er uden indskæringer af nogen art.
Stemplets sidelængde: 50 mm
Stemplets totallængde: 51,5 mm
Afstand midte stempelpind til underkant stempel: 18 mm
Karburator: Bing.
Karburators lysning: 10 mm
Motoren må kun anvendes i originale stel af fabrikat Mustang, type Cross Special og Cross TT og kun i forbindelse med den nedenfor beskrevne transmission:
Montering: Krankmotor med kædetræk til baghjulet, 3 gear.
Kædehjul på motor: Højst 11 tænder
Kædehjul bag: Mindst 43 tænder.
Hjulstørrelse: Højst 23 x 2,25
Mindste tilladte totaludvekslingsforhold: 16
Radiostøjdæmpning.... P & T godkendelsesnummer 203001.
I et mindre antal cylindre er "TU-M 140" indpræget tæt flankeret af fabrikken Mustangs bomærke.

TU-M 141
2.1.1968

Importør: Påhængsmotorfabriken DERBY
Fabrikat: Honda
Type: P 25 (4 takt)
Boring: 42 mm
Slaglængde: 35,6 mm
Slagvolumen: 49 cm^3
Godkendelsesnr: TU-M 141
Hastighedsbegrænsningen ligger alene i motorens og transmissionens konstruktion.
Stemplets totallængde: 40 mm
Afstand midte stempelpind til overkant stempel: 20 mm
Karburator: Honda.
Karburators lysning: 8,0 mm
Motoren må kun anvendes i originale stel af fabrikat Honda, type Little Honda, og kun i forbindelse med den nedenfor beskrevne transmission.
Montering: 4-takt motor med 1 gear, centrifugalkobling og sammenbygget med bagakslen.
Hjulstørrelse: udvendig diameter højst 550 mm (2,25 x 17")
Mindste tilladte totaludvekslingsforhold: 17,2
Radiostøjdæmpning: P & T. Typegodkendelse nr. 207501.
Særlige bemærkninger og forhold: Godkendelsesnummeret er indpræget på oversiden af krumtaphuset. (Motoren er efter omstændighederne godkendt uden indpræget nummer i cylinder).
Motoren skal være forsynet med lyddæmper som vist på vedhæftede tegning.

Bilag til TU-M 141

Lyddæmper

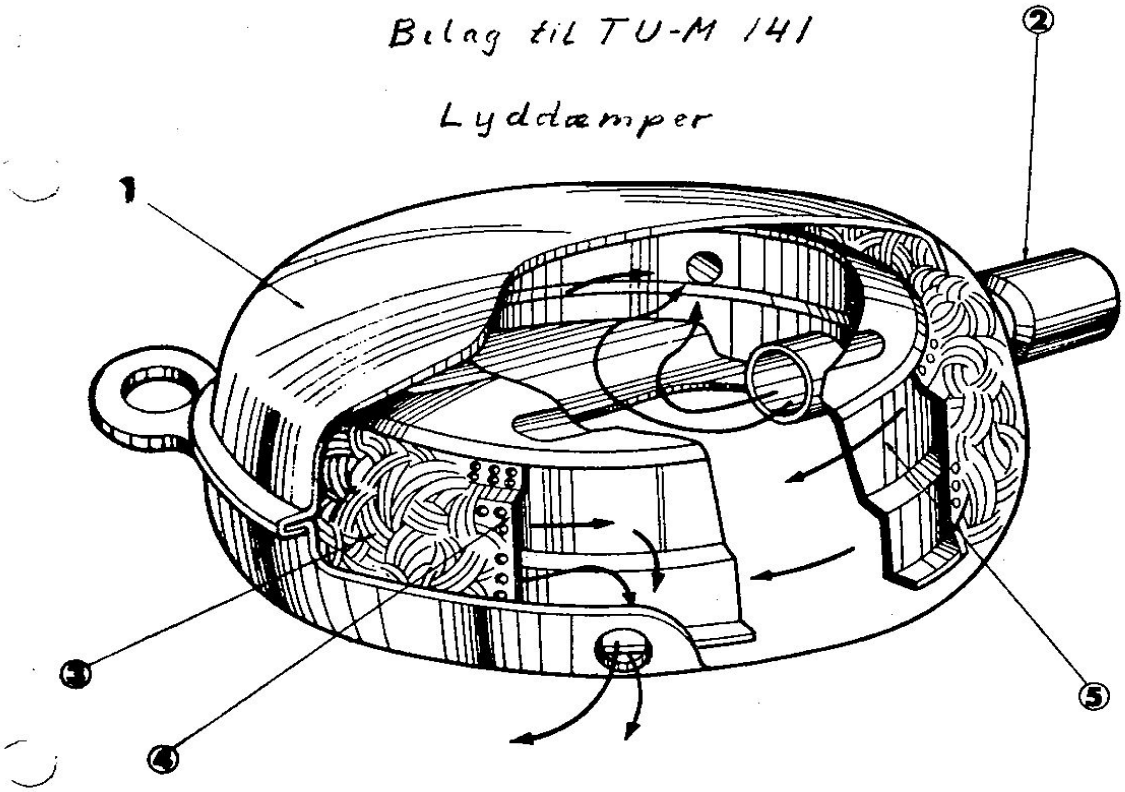

TU-M 142
29.5.1967

Importør: Skandinavisk Reservedels Import A/S.
Fabrikat og type: Tomos, T 3 P og 3 P C
Boring: 38 mm
Slaglængde: 43 mm
Slagvolumen: 49 cm^3
Godkendelsesnr: TU-M 142, der i cylinderen er indpræget med særlige typer.

Begrænsningsbøsningen er en hærdet stålbøsning, der er fastsvejst i cylinderens indsugningskanal; diameter: 6,8 +/÷ 0,05 mm. Stemplets underkant er i linie med stempelpinden forsynet med indskæringer af bredde 20 mm og højde 12,5 mm og rundingsradius 5 mm.
Stemplets sidelængde: 51,5 mm
Stemplets totallængde: 55 mm
Afstand midte stempelpind til underkant stempel: 29 mm
Karburator: Bing 1/12/122.
Karburators lysning: 12 mm
Motoren må kun anvendes i originale stel af fabrikat Tomos og kun i forbindelse med den nedenfor beskrevne transmission:

	Blæserkøl.	Fartkøl.	Blæserkøl.
Gear	2	3	3
Kædehjul på motor: Antal tænder højst:	10	10	10
Kædehjul på baghjul: Antal tænder mindst:	34	34	34
Hjulstørrelse: højst	23 x 2,25	23 x 2,25	23 x 2,25
Mindste tilladte total-udvekslingsforhold:	17,5	17	17

Radiostøjdæmpning: P & T. Typegodkendelse nr. 201501 og 201502. Typegodk. tilbagekaldt d. 29.5.67. Sidste udleverede motor har nr. 434101.

Importør: Skandinavisk Reservedels Import A/S
Fabrikat: Tomos
Type: 3 P
Boring: 38 mm
Slaglængde: 43 mm
Slagvolumen: 49 cm^3
Godkendelsesnr: TU-M 142 A, der i cylinderen er indstøbt.

Stålbøsning, der er indskruet og fastsvejst i cylindernes indsugningskanal; diameter: 6,8 +/÷ 0,05 mm. Stemplets underkant er i linie med stempelpinden forsynet med indskæringer af bredde 20 mm og højde 12,5 mm og rundingsradius 5 mm.
Stemplets sidelængde: 51,5 mm
Stemplets totallængde: 55 mm
Afstand midte stempelpind til underkant stempel: 29 mm
Karburator: Bing 1/12/122. Karburators lysning: 12 mm
Motoren må kun anvendes i originale stel af fabrikat Tomos, type 3P og kun i forbindelse med den nedenfor beskrevne transmission:
Montering: Krankmotor (blæserkølet) med kædetræk til baghjulet, 2 gear.

Kædehjul på motor:	Højst 10 tænder)		(Højst 9 tænder
Kædehjul på baghjul:	Mindst 38 tænder)		(Mindst 34 tænder
Hjulstørrelse:	Højst 23 x 2,25	)eller	(Højst 23 x 2,25
	(R= 295 mm))		((R= 295 mm)
Mindste tilladte	)		(
totaludvekslings-	)		(
forhold:	19,8)		(19,7

Radiostøjdæmpning: P & T typegodkendelse nr. 201501 og 201502.
Motorerne skal være forsynet med udstødningsrør og lyddæmper, der begge skal være i overensstemmelse med vedhæftede bilag.
"TU-M 142" er på et mindre antal motorer indpræget i cylinderen med særlige typer efterfulgt af et A.

Meddelelse om tillæg til typegodkendelse af hjælpemotor.

Det meddeles herved, at den i cirkulæreskrivelse af 26.7.1967 under TU-M 142 A godkendte hjælpemotor kan anvendes i originale stel af fabrikat Tomos i forbindelse med den nedenfor beskrevne transmission med 3 gear:

Montering: Krankmotor (blæserkølet) med kædetræk til baghjul, 3 gear.
Kædehjul på motor: Højst 9 tænder.
Kædehjul på baghjul: Mindst 35 tænder
Udvendig dækdiameter: Højst 605 mm.

Mindste tilladte totaludvekslingsforhold: 19,6

Importør: Skandinavisk Reservedels Import A/S
Fabrikat: Tomos
Type: 3 PC, fartkølet
Boring: 38 mm
Slaglængde: 43 mm
Slagvolumen: 49 cm^3
Godkendelsesnr: TU-M 142 B.

Begrænsningsbøsningen er en hærdet stålbøsning, der er indskruet og fastsvejst i cylinderens indsugningskanal; diameter: 6,80 +/÷ 0,05 mm. Stemplets underkant er i linie med stempelpinden forsynet med indskæringer af bredde 20 mm og højde 12,5 mm og rundingsradius 5 mm.
Stemplets sidelængde: 51,5 mm.
Stemplets totallængde: 55 mm.
Afstand midte stempelpind til underkant stempel: 29 mm.
Karburator: Bing 1/12/122.
Karburators lysning: 12 mm.

Motoren må kun anvendes i originale stel af fabrikat Tomos, type 3 PC, "Cross" og kun i forbindelse med den nedenfor beskrevne transmission:
Montering: Krankmotor med kædetræk, 3 gear
Kædehjul på motor: Antal tænder højst 10
Kædehjul på baghjul: Antal tænder mindst 34
Hjulstørrelse: Udvendig dækdiameter højst 605 mm
(23 x 2,25")
Mindste tilladte totaludvekslingsforhold: 17,2.

Radiostøjdæmpning: P & T. Typegodkendelse nr. 201501/201502.
Særlige bemærkninger og forhold: Motorerne skal være forsynet med lyddæmper som vist på vedhæftede tegning.
Godkendelsesnummeret skal være indpræget i cylinderen, krumtaphus og lyddæmper.
Godkendelsen er kun gældende for de i vedhæftede fortegnelse anførte motornumre.

Tegning over lyddæmpersystem til TOMOS, type TU-M 142 A.

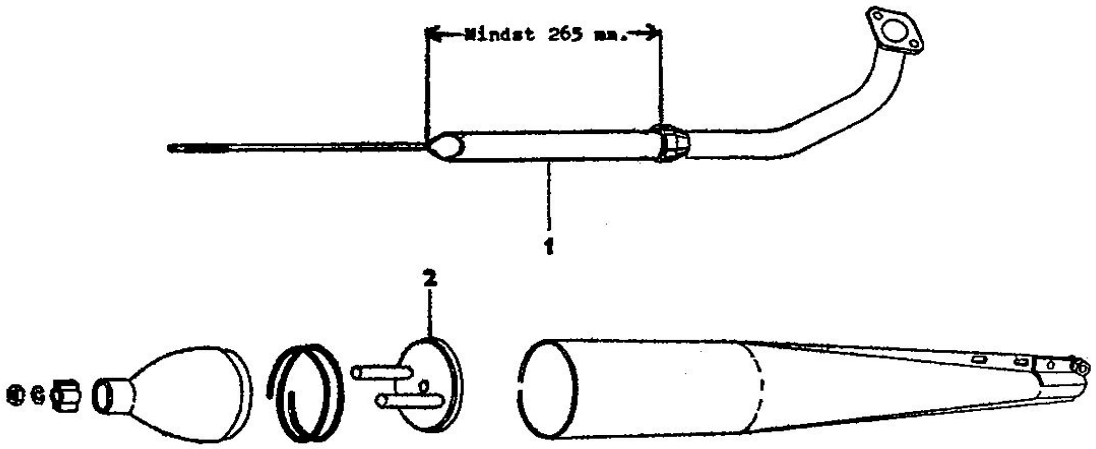

Bilag til TU-M 142 B.

Fortegnelse over motornumre godkendt under TU-M 142 B.

338378	433375	433542	433644	433738	433828	433888	433947
352762	433376	433547	433645	433739	433829	433889	433948
383763	433383	433549	433649	433742	433830	433890	433949
	433384	433550	433653	433743	433831	433891	433950
[illegible]764	433389	433551	433654	433744	433832	433892	433951
383776	433390	433552	433656	433745	433833	433893	433952
383849	433398	433555	433657	433746	433834	433894	433953
383889	433401	433556	433658	433747	433835	433895	433954
383892	433403	433557	433659	433752	433836	433896	433955
383919	433409	433558	433661	433753	433837	433897	433956
383934	433421	433561	433662	433755	433838	433898	433957
383958	433425	433562	433664	433760	433839	433899	433958
383957	433427	433563	433665	433763	433840	433900	433959
383976	433428	433565	433666	433766	433841	433901	433960
383985	433430	433567	433671	433767	433842	433902	433961
383986	433433	433572	433672	433770	433843	433903	433962
383992	433436	433574	433674	433771	433844	433904	433963
383998	433437	433575	433675	433774	433845	433905	433964
384017	433444	433576	433676	433775	433846	433906	433965
384147	433445	433578	433678	433777	433847	433907	433966
384162	433449	433579	433680	433778	433848	433908	433967
384176	433450	433580	433681	433781	433849	433909	433968
[illegible]189	433451	433581	433682	433782	433850	433910	433969
[illegible]190	433453	433592	433687	433784	433851	433911	433970
384233	433454	433583	433688	433785	433852	433912	433971
384259	433456	433584	433689	433786	433853	433913	433972
384268	433467	433590	433690	433787	433854	433914	433973
384279	433469	433591	433692	433788	433855	433915	433974
384302	433471	433592	433695	433789	433856	433916	433975

Fortegnelse over motornumre godkendt under TU-M 142B, side 2.

384305	433472	433595	433697	433790	433857	433917	433976
384308	433473	433596	433698	433796	433858	433918	433977
384321	433476	433600	433702	433797	433859	433919	433978
384326	433478	433601	433703	433798	433860	433920	433979
384336	433479	433603	433705	433800	433861	433921	433980
384342	433480	433604	433707	433801	433862	433922	433981
384357	433483	433606	433708	433803	433863	433923	433982
384359	433484	433607	433709	433804	433864	433924	433985
384360	433485	433608	433713	433806	433865	433925	433986
384367	433486	433614	433714	433807	433867	433926	433987
384368	433488	433616	433715	433808	433868	433927	433988
384375	433490	433617	433716	433809	433869	433928	433989
384388	433491	433618	433718	433810	433870	433929	433990
384390	433492	433619	433719	433811	433871	433930	433991
384392	433493	433620	433720	433812	433872	433931	433992
384396	433495	433621	433722	433813	433873	433932	433993
384397	433503	433622	433723	433814	433875	433933	433994
384406	433504	433623	433724	433815	433876	433934	433985
384411	433507	433624	433726	433816	433877	433935	433996
384412	433510	433625	433727	433817	433878	433937	433997
384415	433514	433626	433728	433818	433879	433938	433998
384416	433515	433627	433729	433820	433880	433939	433999
384427	433518	433628	433730	433821	433881	433940	434000
384428	433519	433629	433731	433822	433882	433941	434001
396855	433524	433631	433732	433823	433883	433942	434002
396959	433528	433632	433733	433824	433884	433943	434003
433358	433532	433638	433734	433825	433885	433944	434004
433359	433535	433642	433735	433826	433886	433945	434005
433367	433541	433643	433737	433827	433887	433946	434006

TU-M 142 B

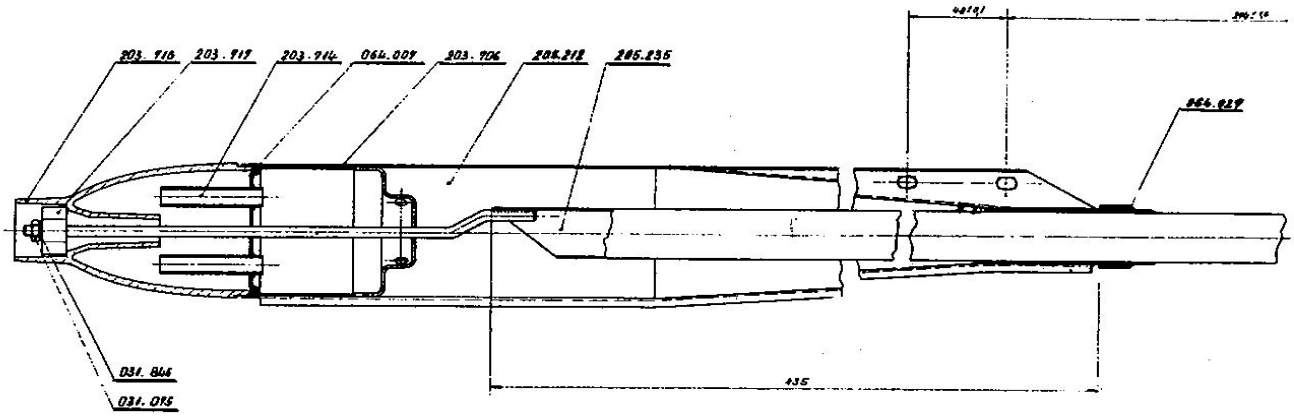

TU-M 142 C
2.5.1968

Importør: Skandinavisk Reservedels Import A/S
Svendborgvej 102, Hjallese.
Fabrikat: Tomos
Type: 3 PC
Boring: 38 mm
Slaglængde: 43 mm
Slagvolumen: 49 cm^3
Godkendelsesnr: TU-M 142 C, der med særlige typer er indpræget i cylinderen.
Begrænsningsbøsningen er en hærdet stålbøsning, der er indskruet og fastsvejst i cylinderens indsugningskanal; diameter: 6,8 + 0,05 mm.
Stemplets underkant er i linie med stempelpinden forsynet med indskæringer af bredde 20 mm, højde 12,5 mm og rundingsradius 5 mm.
Stemplets sidelængde: 51,5 mm.
Stemplets totallængde: 55 mm.
Afstand midte stempelpind til underkant stempel: 29 mm.
Karburator: Bing 1/12/180 med indsugning gennem stel.
Karburators lysning: 12 mm.
Motoren må kun anvendes i originale stel af fabrikat Tomos og kun i forbindelse med den nedenfor beskrevne transmission:
Montering: Krankmotor (fartkølet) med kædetræk til baghjulet, 3 gear.

TU-M 142 C, side 2.

Kædehjul på motor: Højst 11 tænder.
Kædehjul på baghjul: Mindst 33 tænder.
Hjulstørrelse: Dækdiameter højst 598 mm (2,50 x 18").
Mindste tilladte totaludvekslingsforhold: 19,4.
Radiostøjdæmpning: P & T typegodkendelse nr. 201501.

Særlige bemærkninger og forhold:
Motorerne er forsynet med den på vedhæftede tegning viste lyddæmper.

Lyddæmper til Tomos.

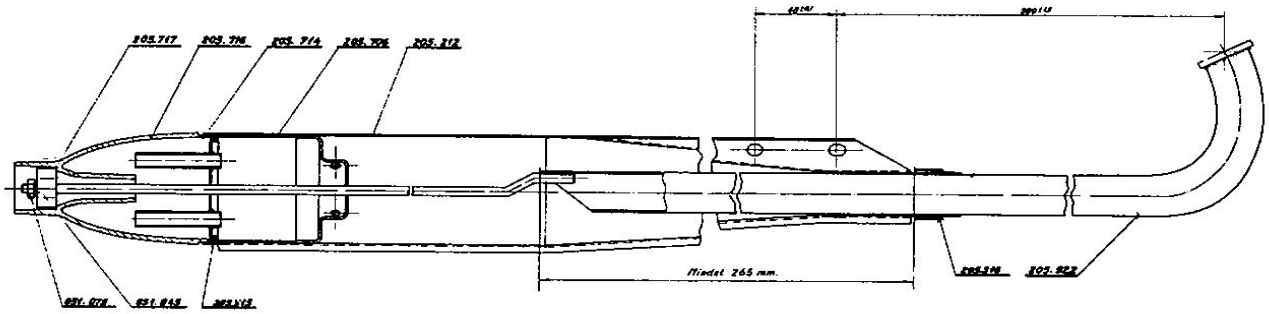

Tillæg nr. 2 til TU-M 142 A.
19.12.1968.

Cylindre, godkendt under og mærket TU-M 142 A, kan tillige anvendes som reservedel til motorer, godkendt under TU-M 92, TU-M 112 og TU-M 117, på betingelse af, at både motor og transmission samtidig bringes i overensstemmelse med typegodkendelse TU-M 142 A herunder vedrørende stempel, motor- og baghjulskædehjul, totaludveksling, hjulstørrelse og lyddæmper. Det er en forudsætning for godkendelsen, at cykler med således ændrede motorer m.v. ikke er i stand til at køre hurtigere end tilladt.
Med de omhandlede reservedelscylindre leveres en af importøren udarbejdet instruktion for de ændringer og udskiftninger, der er nødvendige at foretage for opfyldelse af ovennævnte betingelser.
De pågældende motorer er i krumtaphuset mærket med det oprindelige godkendelsesnummer TU-M 92, TU-M 112 eller TU-M 117.

Radiostøjdæmpning: P & T. Typegodkendelse nr. 203101.
Godkendelsesmærket er i et mindre antal motorer indpræget i cylinderen og tæt flankeret af navnetrækket "Cady".
Motoren er forsynet med den på vedhæftede tegning viste lyddæmper.

Tillæg 2 til TU-M 143
30.3.73.

Radiostøjdæmpning: P & T.
Typegodkendelse nr.: 203101
Godkendelsesmærket er i et mindre antal motorer indpræget i cylinderen og tæt flankeret af navnetrækket "Cady". Motoren er forsynet med den på vedhæftede tegning viste lyddæmper.

Den under TU-M 143 godkendte hjælpemotor af fabrikat Motobecane kan tillige anvendes i originale stel af fabrikat Motobecane, type Smut X1 i forbindelse med den nedenfor beskrevne transmission.

Montering: Krankmotor med kilerem og kædetræk, 1 gear.
Udvendige remskivediametre på motor/mellemaksel: 54/178 mm
Kædehjul på mellemaksel: Højst 11 tænder
Kædehjul på baghjul: Mindst 25 tænder
Hjulstørrelse: Dækdiameter:højst 355 mm (2½"x9")
Mindste tilladte totaludvekslingsforhold: 8,7

Motoren er forsynet med den på omstående bilag viste lyddæmper.

TU-M 143
12.7.1967

Importør: Fa. Knud Madsen.
Fabrikat: Motobecane type Cady M 1 og M 1 PR.
Boring: 39 mm
Slaglængde: 41,8 mm
Slagvolumen: 49,9 cm^3
Godkendelsesnr: TU-M 143, der er indstøbt i cylinderen.

Hastighedsbegrænsningen ligger i hele motorens konstruktion.
Cylinderens indsugningskanal er af rektangulært tværsnit og tilspidset til bredde 9,9 mm og højde 8 mm i cylinderspejlet.
Stemplets underkant er i linie med stempelpinden forsynet med indskæringer af bredde 17 mm og højde 7,2 mm.
Stemplets sidelængde: 47 mm.
Stemplets totallængde: 47 mm
Afstand midte stempelpind til underkant stempel: 21 mm.
Karburator: Gurtner.
Karburators lysning: 10 mm

Motoren må kun anvendes i originale stel af fabrikat Motobecane, type Cady M 1 og Cady M 1 PR, og kun i forbindelse med den nedenfor beskrevne transmission:
Montering: Krankmotor med kilerem og kædetræk, 1 gear.
Udvendig remskivediametre
på motor/mellemaksel: 54/178 mm.
Kædehjul på mellemaksel: Højst 11 tænder.
Kædehjul på baghjul: Mindst 44 tænder (Cady M 1 PR mindst 39 tænder).
Hjulstørrelse: Højst 23" x 2,00 (R= 290 mm) (Cady M 1 PR højst 16" x 2,00 517 mm)
Mindste tilladte totaludveksling: 15,5 (Cady M 1 PR: 13,7)

TU-M 144
31.5.1967

Importør: Fa. Axel W. Hansen
Fabrikat: Moto Guzzi
Type: C.M.S.
Boring: 38,5 mm
Slaglængde: 42 mm
Slagvolumen: 49 cm^3
Godkendelsesnr: TU-M 144, der i cylinderen er indgraveret i bespændingsøjet.

Stålbøsning, der er fastklæbet i cylinderens indsugningskanal; diameter: 6,0 + 0 mm. Stemplets underkant er i linie med stempelpinden forsynet med indskæringer af bredde 20 mm og højde 6 mm.
Stemplets sidelængde: 51 mm.
Stemplets totallængde: 51 mm.
Afstand midte stempelpind til underkant stempel: 26 mm
Karburator: Dell'orto, SHA - 14-9.
Karburators lysning: 9 mm.
Motoren må kun anvendes i originale stel af fabrikat Moto Guzzi, type Dingo, og kun i forbindelse med den nedenfor beskrevne transmission:
Montering: Krankmotor med kædetræk til baghjul, 3 gear.
Kædehjul på motor: Højst 13 tænder
Kædehjul på baghjul: Mindst 58 tænder
Hjulstørrelse: Højst 18" x 2" x 562 mm.
Mindste tilladte totaludvekslingsforhold: 21
Radiostøjdæmpning: P & T. typegodkendelse nr. 150601 og -602.
Godkendelsen er kun gældende for følgende motorer:
18874, 19038, 19239, 19290, 19303 og 19437.

Lyddæmper, Cady M 1.

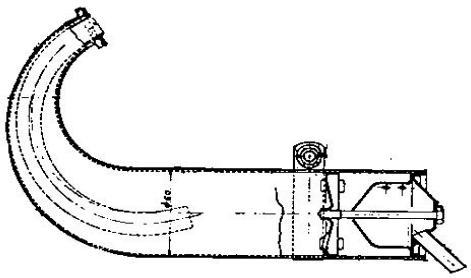

TU-M 145
6.12.1967

Importør: Hede Nielsens Fabriker A/S,
Fabrikat: VAP
Type: 630 DK og 675
Boring: 40 mm
Slaglængde: 38 mm
Slagvolumen: 48 cm^3
Godkendelsesnr: TU-M 145, der i cylinderen er indstøbt.
Indsugningskanalen er ved indgangen gennem krumtappen forsynet med en begrænsningsbøsning, diameter = 7 mm, samt ved udgangen indvendigt på krumtappen forsynet med en centrifugalaktiveret og fjederstyret afspærringsanordning.
Stemplets underkant er i linie med stempelpinden forsynet med indskæringer af bredde 23 mm og højde 12 mm.
Stemplets sidelængde: 55 mm.
Stemplets totallængde: 59 mm.
Afstand midte stempelpind til underkant stempel: 19 mm.
Karburator: Gurtner 11/63 C.
Karburators lysning: 10 mm.
Motoren må kun anvendes i originale stel af fabrikat VAP, type 675, og kun i forbindelse med den nedenfor beskrevne transmission:
Montering: Krankmotor med kileremtræk og kædetræk til baghjul, 1 gear.
Kædehjul på mellemaksel: Højst 12 tænder.
Kædehjul på baghjul: Mindst 54 tænder.
Hjulstørrelse: Udvendig dækdiameter højst 590 mm.
Mindste tilladte total-
udvekslingsforhold: 15,2

Motoren skal være forsynet med udstødningsrør og lyddæmper som vist på vedhæftede tegning, eller som vist på tegning af 15.1.1968. Radiostøjdæmpning: P & T.
Typegodkendelse nr. 201102.

Bilag til TU-M 145.

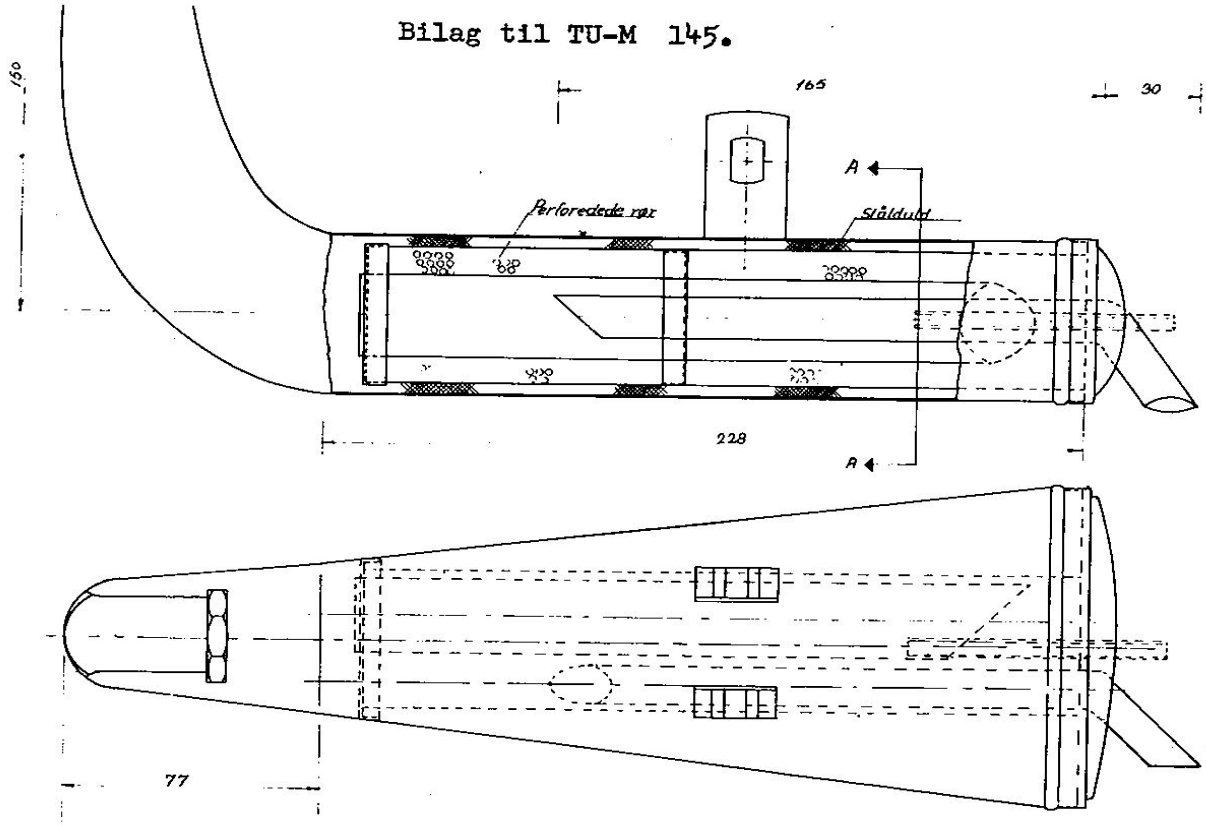

TU-M 146
9.1.1968

Importør: A/S Diesella
Fabrikat: Moto Guzzi
Type: Trotter
Boring: 37 mm.
Slaglængde: 38 mm.
Slagvolumen: 40,9 cm^3.
Godkendelsesnr: TU-M 146, der er indstøbt i indsugningsflangen på cylinderen.
Stålbøsning, der er fastholdt i cylinderens indsugningskanal med en skjult sprængring; diameter: 7,0 + 0,1 mm.
Indsugningskanal i cylindervæg: 7,5 x 10 mm, beliggende 20,5 mm over cylinder underkant.
Stemplets underkant er uden indskæringer af nogen art.
Stemplets sidelængde: 50,0 mm.
Stemplets totallængde: 50,0 mm.
Afstand midte stempelpind til underkant stempel: 25,0 mm
Karburator: Dell 'orto.
Karburators lysning: 9 mm.
Motoren må kun anvendes i originale stel af fabrikat MOTO GUZZI, type CEolIV, og kun i forbindelse med den nedenfor beskrevne transmission:
Montering: Krankmotor med kædetræk til baghjulet, 2 gear.
Kædehjul på motor: Højst 11 tænder.
Kædehjul bag: Mindst 21 tænder.
Hjulstørrelse: Dækdiameter højst 510 mm (2 x 16").
Mindste tilladte totaludvekslingsforhold: 15,7
Radiostøjdæmpning: P & T typegodkendelse nr. 202701.

Særlige bemærkninger og forhold: TU-M 146 er på et mindre antal motorer indpræget i cylinderen med særlige typer. Motoren skal være forsynet med lyddæmper som vist på vedhæftede tegning.

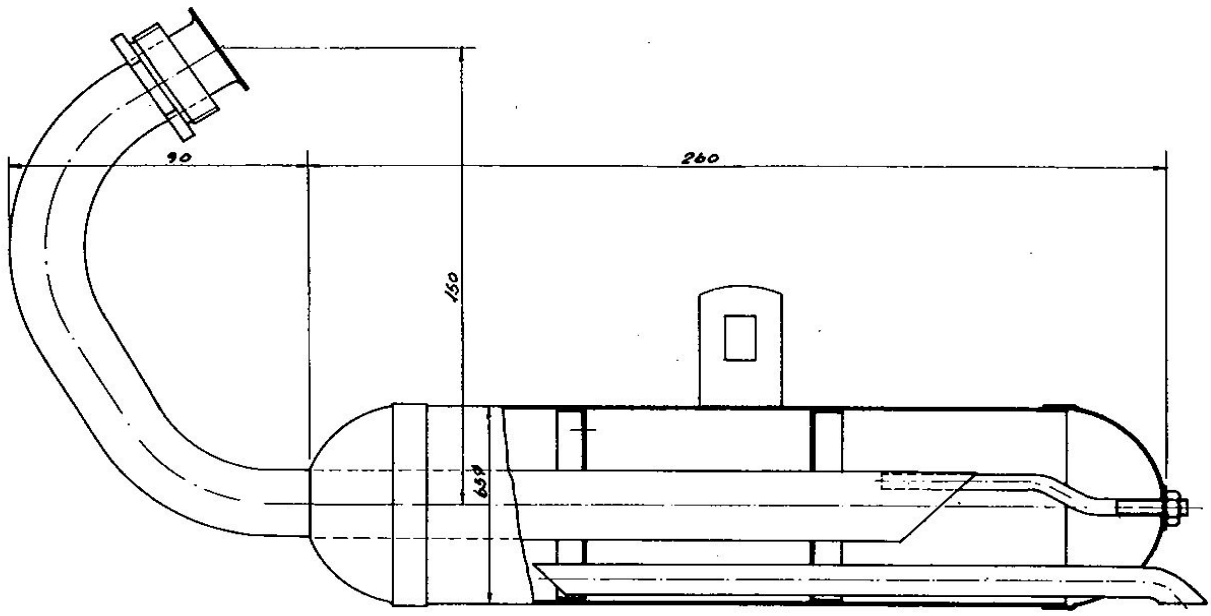

LYDDÆMPER TIL VAP 675
15-1-1968

Bilag til TU-M 146.

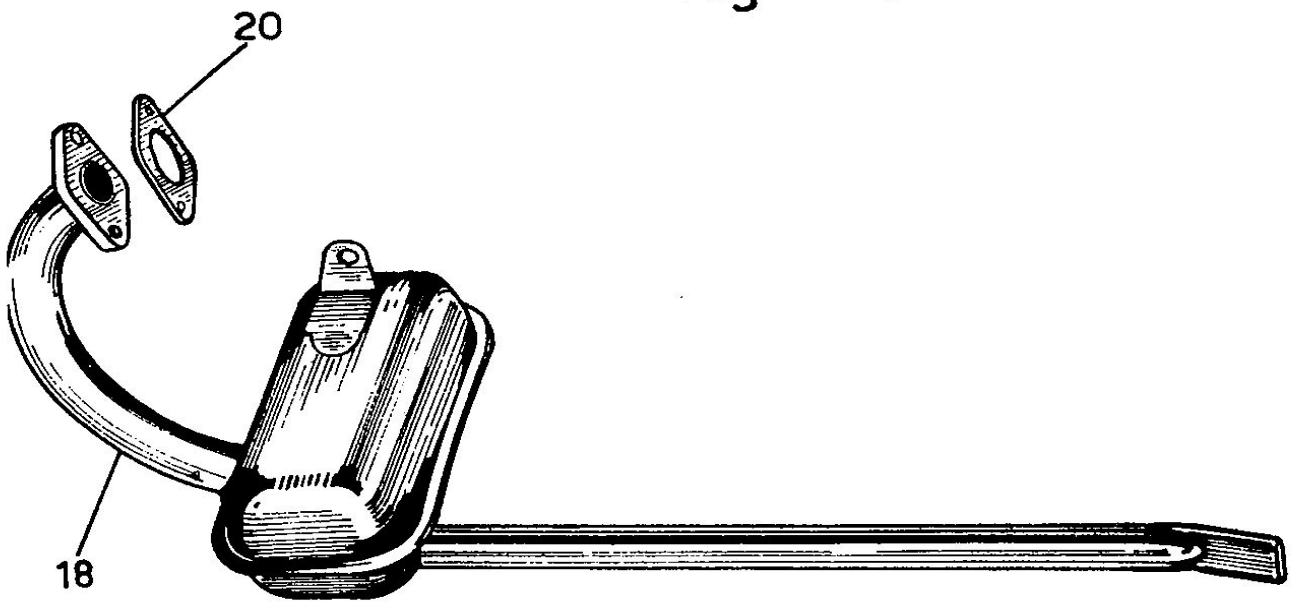

Importør: Taarnby A/S
Fabrikat: Sachs
Type: 50/4 LKS
Boring: 38 mm
Slaglængde: 42 mm
Slagvolumen: 47,6 cm^3
Godkendelsesnr: TU-M 147, der med særlige typer er indpræget i cylinderen i venstre side.

Hastighedsbegrænsende foranstaltninger og særlige vilkår for typegodkendelsen:
Begrænsningsbøsningen er en hærdet stålbøsning, der er indpresset og fastsvejst i cylinderens indsugningskanal: diameter 9,2 + 0,1 mm.
Stemplets sidelængde: 50 mm
Stemplets totallængde: 53 mm
Afstand midte stempelpind til underkant stempel: 22 mm
Stemplets underkant er ud for indsugningskanalen forsynet med en indskæring af bredde 13 mm og højde 2,5 mm samt i linie med stempelpinden forsynet med indskæringer af bredde 15 mm og højden begrænset af en cirkelbue med radius 11,4 mm og stempelpindmidte som centrum.
Karburator: Bing 1/8,5/14
Karburators lysning: 9,3 mm
Motoren må kun anvendes i originale stel af fabrikat KTM, type Comet, og kun i forbindelse med den nedenfor beskrevne transmission:

Montering: Blæserkølet motor med kædetræk til baghjul, 4 gear.
Kædehjul på motor: Højst 11 tænder
Kædehjul på baghjul: Mindst 42 tænder
Hjulstørrelse: Udvendig dækdiamter højst 584 mm (21x2,75").
Mindste tilladte totaludvekslingsforhold: 18,1
Radiostøjdæmpning.P&T. godkendelsesnummer 207 601.
Særlige bemærkninger og forhold: Motoren er forsynet med den på vedhæftede tegning viste lyddæmper.

Bilag til TU-M 147.

Lyddæmper til KTM, Comet.

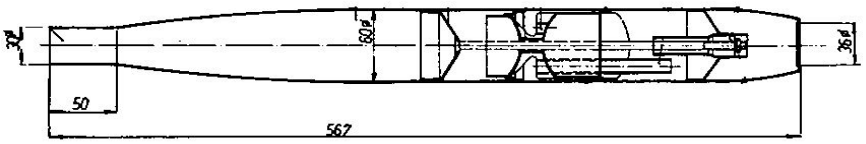

Paul Jørgensen

Importør: ~~F. Bülow & Co.,~~ Esplanaden 6 - 8, K.
Fabrikat: Vespa
Type: Ciao/Piaggio
Boring: 38,4 mm
Slaglængde: 43 mm
Slagvolumen: 49,8 cm^3
Godkendelsesnr: TU-M 148

Hastighedsbegrænsende foranstaltninger og særlige vilkår for typegodkendelsen:
Begrænsningsbøsningen er en hærdet stålbøsning, udført som sprængring, der er monteret i indsugningskanalen i krumtaphuset, hvorpå karburatoren er monteret. Diameter = 7,00 + 0,05 mm. Stemplets underkant er forsynet med 2 indskæringer af højde 11 mm, og som målt vinkelret på stempelpindens retning er henholdsvis 11 mm og 12,5 mm brede.
Stemplets sidelængde: 48 mm
Stemplets totallængde: 52 mm.
Afstand midte stempelpind til underkant stempel: 22 mm
Karburator: Dell'orto.
Karburators lysning: 7 mm
Motoren må kun anvendes i originale stel af fabrikat Vespa, type Ciao C9E1 T og C9N1 T og kun i forbindelse med den nedenfor beskrevne transmission:
Montering: Krankmotor med kileremtræk til baghjul, 1 gear.
Kileremskive på motor: Udvendig diameter højst 66 mm
Kileremskive på baghjul: Udvendig diameter mindst 83 mm.
Hjulstørrelse: Dækdiameter højst 588 mm (2x19").
Mindste tilladte totaludvekslingsforhold: 17,6

Radiostøjdæmpning: P & T. Typegodkendelse nr. 207701
Særlige bemærkninger:og forhold.
Godkendelsesnummeret er indstøbt på højre side af svinghjulshuset forneden, idet motoren efter omstændighederne er godkendt uden indstøbt nummer i cylinderen. For et mindre antal motorer er nummeret indpræget i svinghjulshuset. Motoren skal være forsynet med lyddæmper som vist på vedhæftede tegning.

Importør: F. BüloW & Co., Esplanaden 6 - 8, K.
Fabrikat: Vespa
Type: Ciao/Piaggio
Boring: 38,4 mm
Slaglængde: 43 mm
Slagvolumen: 49,8 cm^3
Godkendelsesnr: TU-M 148

Hastighedsbegrænsende foranstaltninger og særlige vilkår for typegodkendelsen:
Begrænsningsbøsningen er en hærdet stålbøsning, udført som sprængring, der er monteret i indsugningskanalen i krumtaphuset, hvorpå karburatoren er monteret. Diameter = 7,00 + 0,05 mm. Stemplets underkant er forsynet med 2 indskæringer af højde 11 mm, og som målt vinkelret på stempelpindens retning er henholdsvis 11 mm og 12,5 mm brede.
Stemplets sidelængde: 48 mm .
Stemplets totallængde: 52 mm.
Afstand midte stempelpind til underkant stempel: 22 mm
Karburator: Dell'orto.
Karburators lysning: 7 mm

Motoren må kun anvendes i originale stel af fabrikat Vespa, type Ciao C9E1 T, og type C9N1 T samt type C7E1 T og kun i forbindelse med nedenfor beskrevne transmission:

Montering: Krankmotor med kileremtræk til baghjul, 1 gear.
Kileremskive på motor: Udvendig diameter højst 66 mm.
Kileremskive på baghjul: Udvendig diameter mindst 83 mm.

Hjulstørrelse: Dækdiameter højst 588 mm (2x19").
Mindste tilladte totaludvekslingsforhold: 17,6

Dækdiameter for type C7E1 T højst 537 mm (2x17") og mindste tilladte totaludvekslingsforhold: 15,9.
Radiostøjdæmpning: P & T. Typegodkendelse nr. 207701
Særlige bemærkninger og forhold
Godkendelsesnummeret er indstøbt på højre side af svinghjulshuset forneden, idet motoren efter omstændighederne er godkendt uden indstøbt nummer i cylinderen. For et mindre antal motorer er nummeret indpræget i svinghjulshuset. Motoren skal være forsynet med lyddæmper som vist på vedhæftede tegning.

Lyddæmper til Vespa, Ciao.

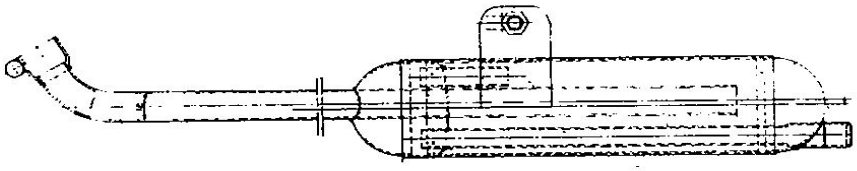

Importør: Taarnby A/S, Fiskergade 1, Åbenrå.
Fabrikat: Sachs
Type: 50/2 DK
Boring: 38 mm
Slaglængde: 42 mm
Slagvolumen: 47,6 cm^3
Godkendelsesnr: TU-M 149, der med særlige typer er indpræget i cylinderen i venstre side.

Hastighedsbegrænsende foranstaltninger og særlige vilkår for typegodkendelsen:
Begrænsningsbøsningen er en hærdet stålbøsning, der er indpresset og fastsvejst i cylinderens indsugningskanal: diameter 9,2 + 0,1 mm.
Stemplets sidelængde: 50 mm.
Stemplets totallængde: 53 mm
Afstand midte stempelpind til underkant stempel: 22 mm
Stemplets underkant er ud for indsugningskanalen forsynet med en indskæring af bredde 13 mm og højde 2,5 mm samt i linie med stempelpinden forsynet med indskæringer af bredde 15 mm og højden begrænset af en cirkelbue med radius 11,4 mm og stempelpindmidte som centrum.
Karburator: Bing 1/8,5/14
Karburators lysning: 9,3 mm
Motoren må kun anvendes i originale stel af fabrikat KTM, type Cornett, og kun i forbindelse med den nedenfor beskrevne transmission:
Montering: Fartkølet motor med kædetræk til baghjul, 2 gear.
Kædehjul på motor: Højst 12 tænder
Kædehjul på baghjul: Mindst 32 tænder.

Hjulstørrelse: Udvendig dækdiameter højst 608 mm (23x2,25"
Mindste tilladte totaludvekslingsforhold: 18,3
Radiostøjdæmpning ... P & T godkendelsesnummer 207602.
Særlige bemærkninger og forhold: Motoren er forsynet med den på vedhæftede tegning viste lyddæmper.

Bilag til TU-M 149.

Lyddæmper til KTM, Cornett.

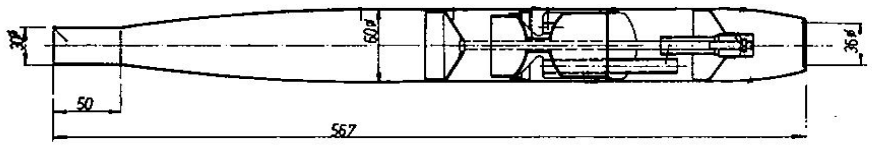

TU-M 150
26.4.1968

Importør: Smith & Co. A/S Kochsgade 31, Odense
Fabrikat: Sachs
Type: 502/1 A - DK
Boring: 38 mm
Slaglængde: 42 mm
Slagvolumen: 47,6 cm^3
Godkendelsesnr: TU-M 150, der med særlige typer er indpræget i cylinderen i højre side.

Begrænsningsbøsningen er en hærdet stålbøsning, der er indpresset og fastsvejst i cylinderens indsugningskanal; diameter: 6,9 +/÷ 0,1 mm. Stemplets underkant er uden indskæringer af nogen art.

Stemplets sidelængde: 50 mm
Stemplets totallængde: 53 mm
Afstand midte stempelpind til underkant stempel: 22 mm
Karburator: Bing 1/10/100.
Karburators lysning: 10 mm

Motoren må kun anvendes i originale stel af fabrikat KTM, type L 50, og kun i forbindelse med den nedenfor beskrevne transmission:
Montering: Krankmotor med kædetræk til baghjul, 1 gear.
Kædehjul på motor: Højst 11 tænder.
Kædehjul på baghjul: Mindst 40 tænder.
Hjulstørrelse: Udvendig dækdiameter højst 542 mm (17 x 2").
Mindste tilladte totaludvekslingsforhold: 18,6.
Radiostøjdæmpning: P & T. Typegodkendelse nr. 200402
Særlige bemærkninger og forhold: Motoren er forsynet med den på vedhæftede tegning viste lyddæmper.

Tillæg nr. 1 til TU-M 15
24.7.1968

Den under TU-M 150 godkendte hjælpemotor af fabrikat SACHS, type 502/1A-DK, til anvendelse i originale stel af fabrikat KTM, type L 50, kan tillige godkendes med den nedenfor beskrevne transmission:

Montering:	Krankmotor med kædetræk til baghjul, 1 gear.
Kædehjul på motor:	Højst 12 tænder.
Kædehjul på baghjul:	Mindst 40 tænder.
Hjulstørrelse:	Udvendig dækdiameter højst 535 mm (21 x 2").
Mindste tilladte totaludvekslingsforhold:	17,1

Motoren skal i forbindelse med ovennævnte transmission være forsynet med det på vedhæftede tegning viste udstødningsanlæg.

Bilag til TU-M 150.

Tillæg nr. 1.

Lyddæmper til Sachs, 502/1A

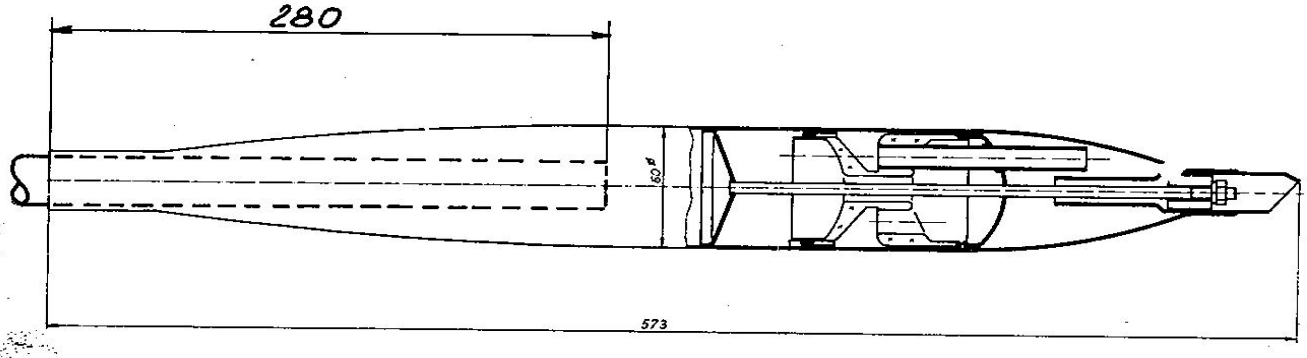

Bilag til TU-M 150.

Lyddæmper til Sachs, 502/1A

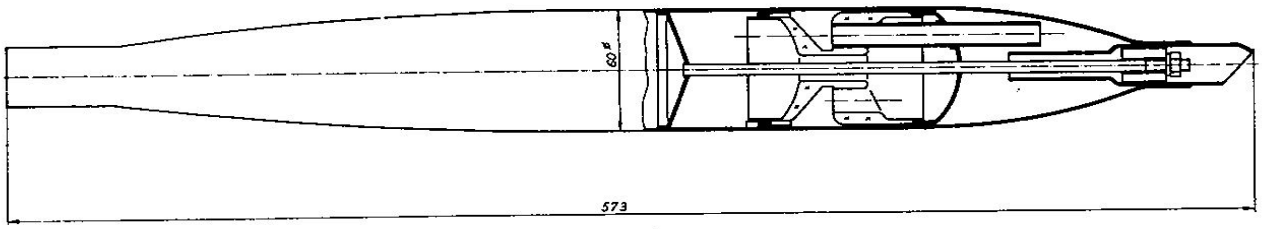

TU-M 151
26.4.1968

Importør: Taarnby A/S, Fiskergade 1, Åbenrå.
Fabrikat: Sachs
Type: 502/1A-DK
Boring: 38 mm
Slaglængde: 42 mm
Slagvolumen: 47,6 cm^3
Godkendelsesnr: TU-M 151, der med særlige typer er indpræget i cylinderen i højre side.
Begrænsningsbøsningen er en hærdet stålbøsning, der er indpresset og fastsvejst i cylindernes indsugningskanal: diameter 6,9 +/÷ 0,1 mm.
Stemplets underkant er uden indskæringer af nogen art.
Stemplets sidelængde: 50 mm
Stemplets totallængde: 53 mm.
Afstand midte stempelpind til underkant stempel: 22 mm
Karburator: Bing 1/10/100.
Karburators lysning: 10 mm

Motoren må kun anvendes i originale stel af fabrikat KTM, type Pony/Hobby, og kun i forbindelse med den nedenfor beskrevne transmission:
Montering: Krankmotor med kædetræk til baghjul, 1 gear.
Kædehjul på motor: Højst 11 tænder.
Kædehjul på baghjul: Mindst 44 tænder.
Hjulstørrelse: Udvendig dækdiameter højst 590 mm (23 x 2")
Mindste tilladte totaludvekslingsforhold: 20,5.
Radiostøjdæmpning: P & T. Typegodkendelse nr. 207 603.
Særlige bemærkninger og forhold: Motoren er forsynet med den på vedhæftede tegning viste lyddæmper.

Tillæg nr. 1 til TU-M 15.
24.7.1968

Den under TU-M 151 godkendte hjælpemotor af fabrikat SACHS, type 502/1A-DK, til anvendelse i originale stel af fabrikat KTM, type Pony/Hobby, kan tillige godkendes med den nedenfor beskrevne transmission:

Montering:	Krankmotor med kædetræk til baghjul, 1 gear.
Kædehjul på motor:	Højst 12 tænder.
Kædehjul på baghjul:	Mindst 44 tænder.
Hjulstørrelse:	Udvendig dækdiameter højst 590 mm (23 x 2").
Mindste tilladte totaludvekslingsforhold:	18,8

Særlige bemærkninger og forhold: Motoren skal i forbindelse med ovennævnte transmission være forsynet med det på vedhæftede tegning viste udstødningsanlæg.

Bilag til TU-M 151.

Tillæg nr. 1.

Lyddæmper til Sachs 502/1A.

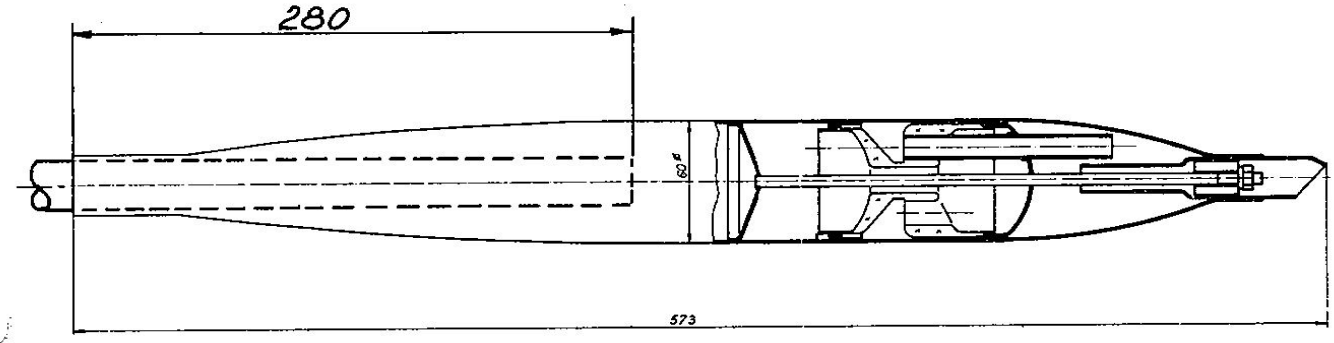

Tillæg nr. 2 til TU-M 151
30.6.1969.

Den under TU-M 151 godkendte hjælpemotor af fabrikat SACHS, type 502/1A-DK, til anvendelse i originale stel af fabrikat KTM, type Pony/Hobby, kan tillige godkendes med den nedenfor beskrevne transmission:

Montering:	Krankmotor med kædetræk til baghjul, 1 gear.
Kædehjul på motor:	Højst 12 tænder.
Kædehjul på baghjul:	Mindst 40 tænder.
Hjulstørrelse:	Udvendig dækdiameter højst 536 mm (21 x 2").
Mindste tilladte totaludvekslingsforhold:	17,1

Særlige bemærkninger og forhold: Motoren er i forbindelse med ovennævnte transmission forsynet med det på omstående side viste udstødningsanlæg med 19 mm lysning i det indvendige udstødningsrør i lyddæmperen, som i øvrigt er i overensstemmelse med den i bilag til tillæg nr. 1 viste.

Tillæg nr. 2 til TU-M 151
30.6.1969.

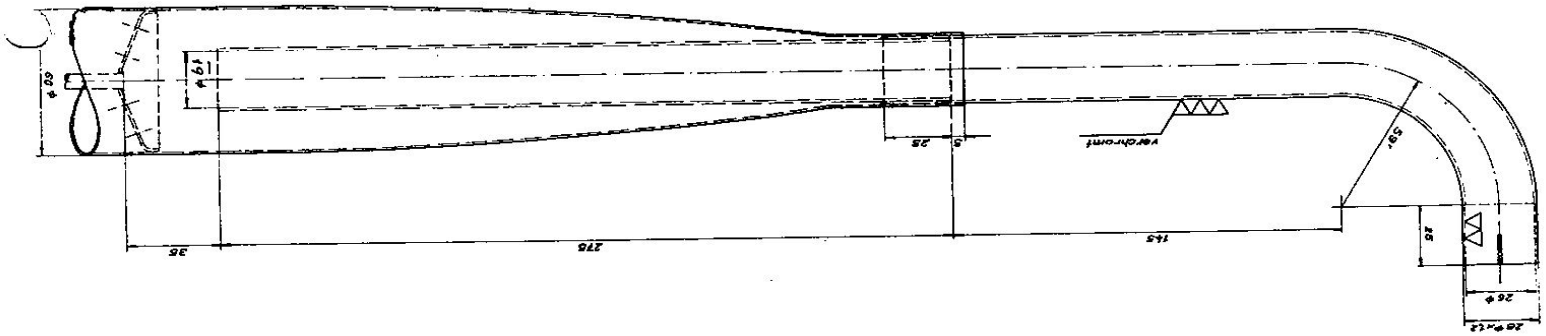

Bilag til TU-M 151.

Lyddæmper til Sachs 502/1A.

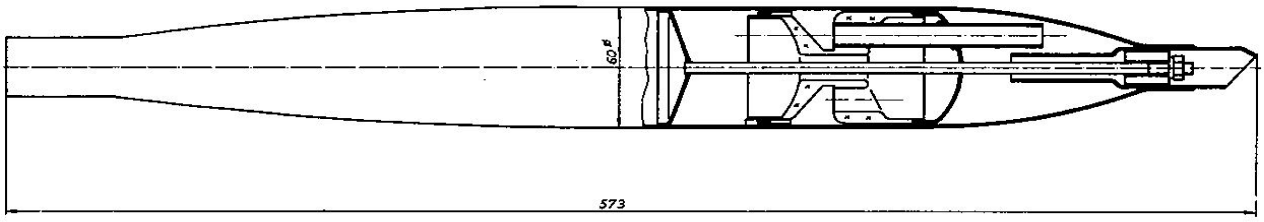

Bilag til TU-M 152.

Lyddæmper til Morino Franco, Peripoli.

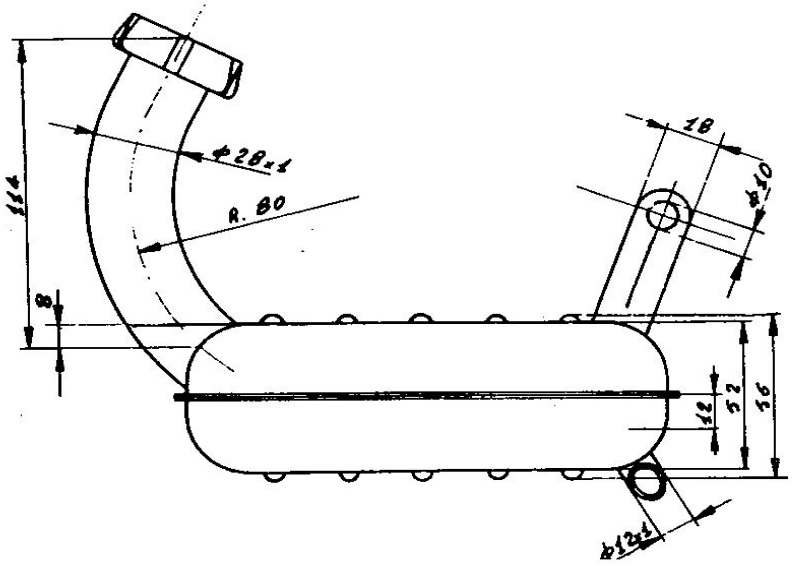

TU-M 152
2.5.1968

Importør: Skandinavisk Reservedels Import A/S
Svendborgvej 102, Hjallese.
Fabrikat: Morini Franco
Type: F 5
Boring: 36 mm
Slaglængde: 42 mm
Slagvolumen: 42,8 cm^3
Godkendelsesnr: TU-M 152, der med særlige typer er indpræget i cylinderen i højre side.
Begrænsningsbøsningen er en hærdet stålbøsning, der er fastholdt i cylinderens indsugningskanal med en skjult sprængring af kvadratisk tværsnit; diameter 7,0 +/÷ 0,1 mm.
Stemplets underkant er i linie med stempelpinden forsynet med indskæringer af bredde 12 mm og højde 12 mm.
Stemplets sidelængde: 50 mm.
Stemplets totallængde: 55 mm.
Afstand midte stempelpind til underkant stempel: 22 mm.
Karburator: Dell'orto, SHA 14,9.
Karburators lysning: 9 mm.
Motoren må kun anvendes i originale stel af fabrikat Peripoli og kun i forbindelse med den nedenfor beskrevne transmission:
Montering: Krankmotor med kædetræk til baghjul, 1 gear.
Kædehjul på motor: Højst 11 tænder.
Kædehjul på baghjul: Mindst 44 tænder.
Hjulstørrelse: Dækdiameter højst 502 mm (20 x 1,75").
Mindste tilladte totaludvekslingsforhold: 16,7.
Radiostøjdæmpning: P & T. Typegodkendelse nr. 207801.
Særlige bemærkninger og forhold:
Motoren er forsynet med den på vedhæftede tegning viste lyddæmper.

TU-M 153
24.5.1968

Importør: A/S Diesella, Agtrupvej 199 - 219, Kolding.
Fabrikat: Moto Guzzi
Type: Dingo-DK
Boring: 38,5 mm
Slaglængde: 42 mm
Slagvolumen: 49 cm^3
Godkendelsesnr: TU-M 153, der er indstøbt i cylinderen.

Begrænsningsbøsningen er en hærdet stålbøsning, der er fastholdt i cylinderens indsugningskanal med en skjult sprængring af cirkulært tværsnit; diameter 7,5 + 0,1 mm.
Stemplets underkant er i linie med stempelpinden forsynet med indskæringer af bredde 20 mm og højde 7 mm.
Stemplets sidelængde: 52 mm.
Stemplets totallængde: 52 mm.
Afstand midte stempelpind til underkant stempel: 27 mm.
Karburator: Dell'orto.
Karburators lysning: 9 mm.
Motoren må kun anvendes i originale stel af fabrikat Moto Guzzi, type Dingo, og kun i forbindelse med den nedenfor beskrevne transmission:
Montering: Krankmotor med kædetræk til baghjul, 4 gear.
Kædehjul på motor: Højst 12 tænder.
Kædehjul på baghjul: Mindst 51 tænder
Hjulstørrelse: Dækdiameter højst 582 mm (2,25 x 18")
Mindste tilladte totaludvekslingsforhold: 21,0
Radiostøjdæmpning: P & T. Typegodkendelse nr. 202702
Særlige bemærkninger og forhold: Motoren er forsynet med den på vedhæftede tegning viste lyddæmper.

TU-M 153, side 2.
Tillæg nr. 1 af 8.11.1968
Tillæg nr. 2 af 12.5.1969

Den under TU-M 153 godkendte motor af fabrikat Moto Guzzi type Dingo-DK, kan tillige anvendes i originale stel af fabrikat Moto Guzzi samt Dingo Gross, i forbindelse med den nedenfor beskrevne transmission:

Montering:	Krankmotor med kædetræk til baghjul - 4 gear.
Kædehjul på motor:	Højst 11 tænder.
Kædehjul på baghjul:	Mindst 46 tænder.
Hjulstørrelse:	Dækdiameter højst 582 mm (2,25 x 18")
"	" " 572 mm (2,50 x 17") Dingo Gross
Mindste tilladte totaludvekslingsforhold:	20,6

Tillæg nr. 1 til TU-M 153
8.11.1968.

Den under TU-M 153 godkendte motor af fabrikat Moto Guzzi type Dingo - DK, kan tillige anvendes i originale stel af fabrikat Moto Guzzi i forbindelse med den nedenfor beskrev transmission:

Montering:	Krankmotor med kædetræk til baghjul, 4 gear.
Kædehjul på motor:	Højst 11 tænder
Kædehjul på baghjul:	Mindst 46 tænder
Hjulstørrelse:	Dækdiameter højst 582 mm (2,25x18")
Mindste tilladte totaludvekslingsforhold:	20,6

Lyddæmper til Moto Guzzi, Dingo.

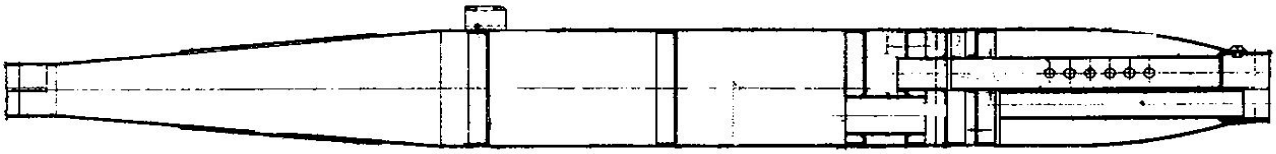

TU-M 154
24.5.1968

Importør: Skandinavisk Reservedels Import A/S, Svendborgvej 102, Hjallese.
Fabrikat: N.V. Laura
Type: M. 48
Boring: 40 mm
Slaglængde: 38 mm
Slagvolumen: 48 cm^3
Godkendelsesnr: TU-M 154, der er indpræget i cylinderen.

Hastighedsbegrænsningen ligger i hele motorens konstruktion. Cylinderens 2 skylleporte skal være 16 mm brede og af højde 4,7 mm. Afstanden fra skylleportenes overkant til overside af cylinder skal være 39,3 + 0,2 mm.
Stemplets underkant er i linie med stempelpinden forsynet med indskæringer af bredde 24 mm forneden og 20 mm foroven. Højden er 9 mm.
Stemplets sidelængde: 44 mm.
Stemplets totallængde: 48,5 mm
Afstand midte stempelpind til underkant stempel: 20 mm
Karburator: Enkarwi A 11.
Karburators lysning: 8 mm.
Motoren må kun anvendes i originale stel af fabrikat Tomos, type Handy og kun i forbindelse med den nedenfor beskrevne transmission:
Montering: Krankmotor med kilerem og kædetræk, 1 gear.
Remskive på mellemaksel: Udvendig diameter 205 mm.
Kædehjul på mellemaksel: Højst 11 tænder.
Kædehjul på baghjul: Mindst 54 tænder.
Hjulstørrelse: Udvendig dækdiameter højst 589 mm. (23 x 2")

Mindste tilladte total-udvekslingsforhold: 19,5

Radiostøjdæmpning: P & T. Typegodkendelse nr. 201 503.
Særlige bemærkninger og forhold: Motoren er forsynet med den på vedhæftede tegning viste lyddæmper.

Lyddæmper til N.V. Laura, M48.

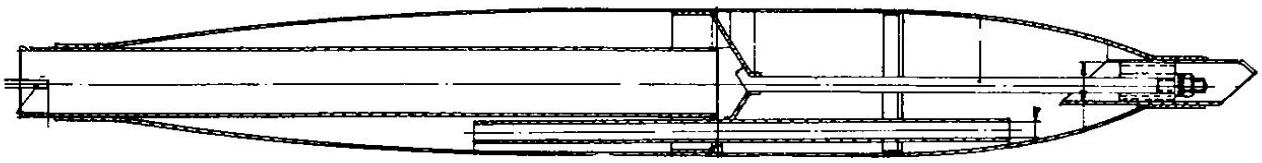

TU-M 155
10.2.1969

Importør: Poul Jørgensen & Co., Nansensgade 61, K.
Fabrikat: Sachs
Type: 50/2 KS
Boring: 38 mm
Slaglængde: 42 mm
Slagvolumen: 47,6 cm^3
Godkendelsesnr: TU-M 155, der med særlige typer er indpræget i cylinderen.

Begrænsningsbøsningen er en hærdet stålbøsning, der er indpresset og fastsvejst i cylinderens indsugningskanal: Diameter 9,2 mm.

Stemplets sidelængde: 50 mm.
Stemplets totallængde: 53 mm.
Afstand midte stempelpind til underkant stempel: 22 mm.

Stemplets underkant er ud for indsugningskanalen forsynet med en indskæring af bredde 13 mm og højde 2,5 mm samt i linie med stempelpinden forsynet med indskæringer af bredde 15 mm og højden begrænset af en cirkelbue med radius 11,4 mm og stempelpindmidte som centrum.

Karburator: Bing 1/8,5/5
Karburators lysning: 9 mm
Motoren må kun anvendes i originale stel af fabrikat Monark Crescent, type 1248 Compact, og kun i forbindelse med den nedenfor beskrevne beskrevne transmission:

Tillæg til TU-M 154.
17.2.1969.

Den under TU-M 154 godkendte motor af fabrikat N.V. Laura, type M 48, kan tillige anvendes i originale stel af fabrikat Tomos, type Handy, i forbindelse med den nedenfor beskrevne transmission:

Montering: Krankmotor med kilerem og kædetræk, 1 gear
Remskive på mellemaksel: Udvendig diameter 205 mm
Kædehjul på mellemaksel: Højst 11 tænder.
Kædehjul på baghjul: Mindst 48 tænder.
Hjulstørrelse: Udvendig dækdiameter højst 530 mm (20x2,25")
Mindste tilladte totaludvekslingsforhold: 17,3

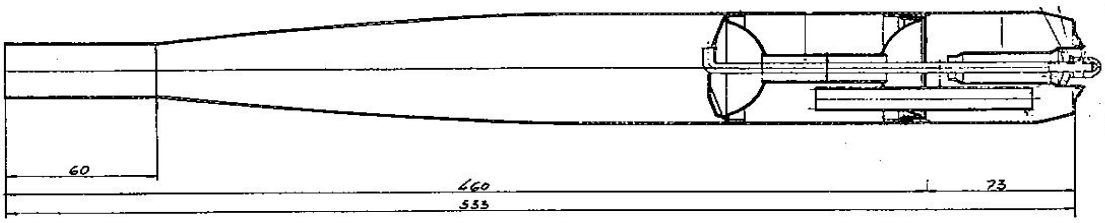

TU-M 155, side 2.

Montering: Fartkølet motor med kædetræk til baghjul, 2 gear.
Kædehjul på motor: Højst 12 tænder.
Kædehjul på baghjul: Mindst 30 tænder
Hjulstørrelse: Udvendig dækdiameter højst 510 mm (20x2,50")
Mindste tilladte totaludvekslingsforhold: 17,3
Radiostøjdæmpning: P & T godkendelsesnr. 200804, 200704.

Særlige bemærkninger og forhold:

Motoren er forsynet med den på omstående side viste lyddæmper.

TU-M 156
17.3.1969

Importør:	Firma O.E. Andersen
Fabrikat:	Puch
Type:	E 50
Boring:	38 mm
Slaglængde:	43 mm
Slagvolumen:	48,8 cm^3

Godkendelsesnr: TU-M 156, der er indstøbt i køleribben på undersiden af cylinderen i højre side.

Begrænsningsbøsningen er en hærdet stålbøsning, der er fastholdt med en springfjeder i cylinderens indsugningskanal; diameter: 9 mm. Stemplets underkant er i linie me stempelpinden forsynet med indskæringer af bredde 20 mm og højde 12,5 mm.
Stemplets sidelængde: 51,5 mm. Stemplets totallængde: 55 mm. Afstand midte stempelpind til underkant stempel: 29 mm. Karburator: Bing. 1/12/195. Karburators lysning: 12 mm.

Motoren må kun anvendes i originale stel af fabrikat Puch, type E 50, og kun i forbindelse med den nedenfor beskrevne transmission:

Montering:	Krankmotor med kædetræk til baghjul, 1 gear
Kædehjul på motor:	Højst 13 tænder
Kædehjul på baghjul:	Mindst 45 tænder
Hjulstørrelse:	Dækdiameter højst 538 mm (21 x 2.00")

Mindste tilladte
total udvekslings-
forhold: 17,5
Radiostøjdæmpning: P & T. Typegodkendelse nr. 200 203

Motoren er forsynet med den på omstående side viste lyddæmper.

TU-M 156
17.3.69

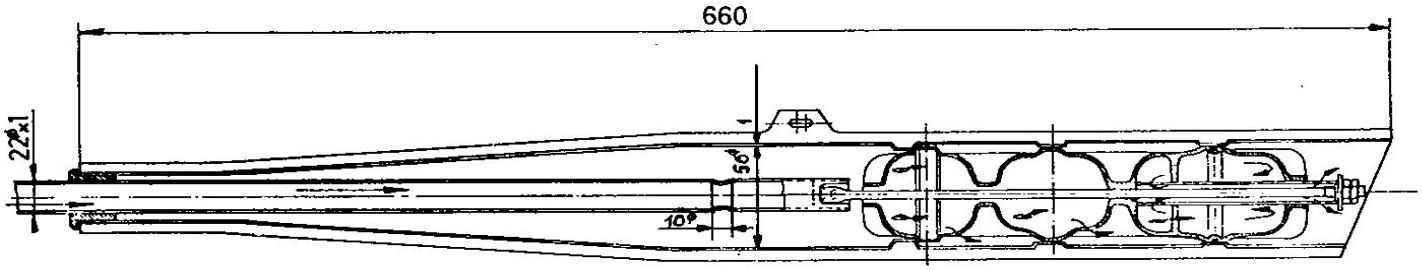

Importør: Firmaet Billys Motor, Jagtvej 64, Kbhvn. N.
Fabrikat: CASAL
Type: 149
Boring: 40 mm
Slaglængde: 39,7 mm
Slagvolumen: 49,9 cm^3
Godkendelses-
nummer: TU-M 157, der med særlige typer er indpræget i cylinderens øverste køleribbe i linie med udstødningsrøret.

Begrænsningsbøsningen er en hærdet stålbøsning, der er indstøbt i cylinderens indsugningskanal; diameter 9 mm. Stemplets underkant er uden indskæringer af nogen art. Stemplets sidelængde: 50 mm. Stemplets totallængde: 51,5 mm Afstand midte stempelpind til underkant stempel: 21 mm. Karburator: Bing 1/9. Karburators lysning: 9 mm. Motoren må kun anvendes i originale stel af fabrikat Casal, typerne K 161 og K 163, og kun i forbindelse med den nedenfor beskrevne transmission:

Montering: Krankmotor med kædetræk til baghjul, 2 gear.
Kædehjul på
motor: Højst 12 tænder.
Kædehjul
på baghjul: Mindst 40 tænder.
Hjulstørrelse: Dækdiameter højst 583 mm (22 x 2,25")

Mindste tilladte
totaludvekslings-
forhold: 19,4
Radiostøjdæmpning: P&T.-Typegodkendelse nr. 208301

Særlige bemærkninger og forhold: Motoren er forsynet med den på omstående side viste lyddæmper.

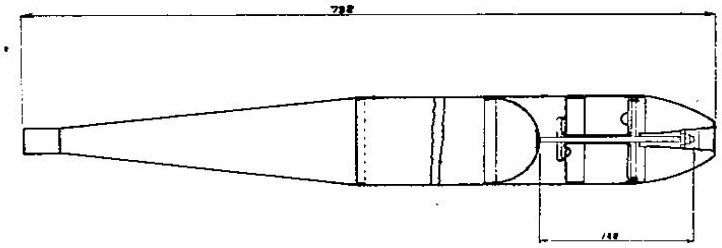

Importør: Skandinavisk Reservedels Import A/S, Svendborgvej 102, Hjallese.
Fabrikat: Zanetti
Type: C 50/2
Boring: 38 mm
Slaglængde: 37 mm
Slagvolumen: 41,9 cm^3
Godkendelsesnr: TU-M 158, der med særlige typer er indpræget i cylinderens overside.

Hastighedsbegrænsningen ligger i hele motorens konstruktion. Stemplets underkant er i linie med stemplepinden forsynet med indskæringer af bredde 20 mm og med afstand 10 mm fra stempelpindmidte.
Stemplets sidelængde: 40 mm
Stemplets totallængde: 42,5 mm
Afstand midte stempelpind til underkant stempel: 22,5
Karburator: Dell'orto SHA 14·9.
Karburators lysning: 9 mm.
Karburatorstuts, lysning ved cylinder: 8,2 mm

Motoren må kun anvendes i originale stel af fabrikat Bicizeta, type C 50/2, og kun i forbindelse med den nedenfor beskrevne transmission.

Montering: Rulletræk på forhjul, 1 gear.
Udveksling motor/drivrulle: 20/14
Diameter drivrulle: Højst 38 mm
Hjulstørrelse: Dækdiameter højst 500 mm (20 x 1,75")

Mindste tilladte total-
udvekslingsforhold: 18,8
Radiostøjdæmpning: P&T. Typegodkendelse nr. 208101

Særlige bemærkninger og forhold: Motoren er forsynet med den på omstående side viste lyddæmper.

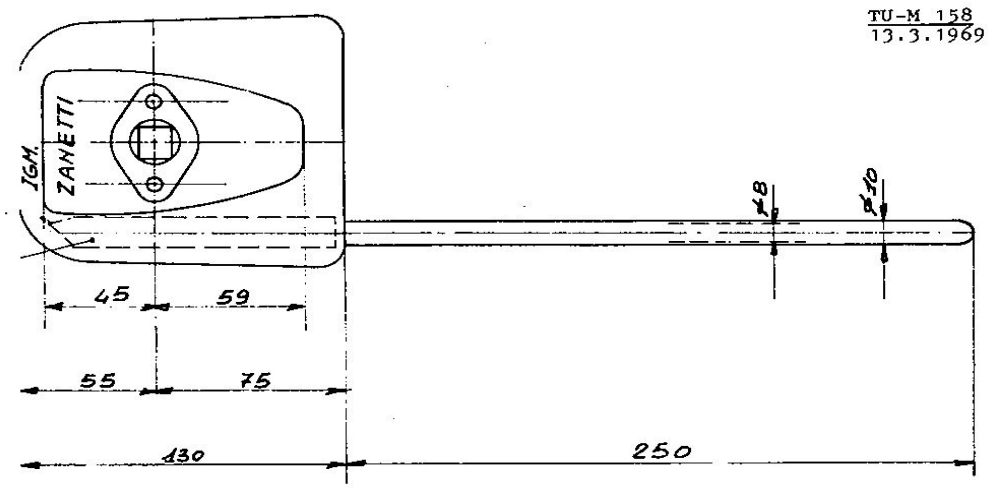

Importør: Vilh. Nellemann A/S, Vestergade 56 - 63, Århus.
Fabrikat: Lambretta
Type: J 50
Boring: 38 mm
Slaglængde: 44 mm
Slagvolumen: 49,9 cm^3
Godkendelsesnr: TU-M 159, der er indpræget med særlige typer i cylinderflangen fortil.

Begrænsningsbøsningen er en hærdet stålbøsning, der er fastsvejst i cylinderens indsugningskanal;
diameter: 7,0 mm.
Stemplets underkant er i linie med stempelpinden forsynet med indskæringer af bredde 22 mm og højde 7 mm.
Stemplets sidelængde: 47 mm.
Stemplets totallængde: 51 mm.
Afstand midte stempelpind til underkant stempel: 24 mm.
Karburator: Dell'orto SHA 14·9.
Karburators lysning: 9 mm.

Motoren må kun anvendes i originale stel af fabrikat Lambretta, type Luna 20/9 (scooter), og kun i forbindelse med den nedenfor beskrevne transmission.

Montering: Blæserkølet motor med lukket transmission, 3 gear.
Kædehjul på motor (indkapslet): Højst 11 tænder.
Kædehjul på gearkasse (indkapslet): Mindst 47 tænder.

Hjulstørrelse: Udvendig diameter højst 412 mm (3 x 10").
Mindste tilladte totaludvekslingsforhold: 12,8.
Radiostøjdæmpning: P&T typegodkendelse nr. 208201.

Motoren er forsynet med den på omstående side viste lyddæmper.

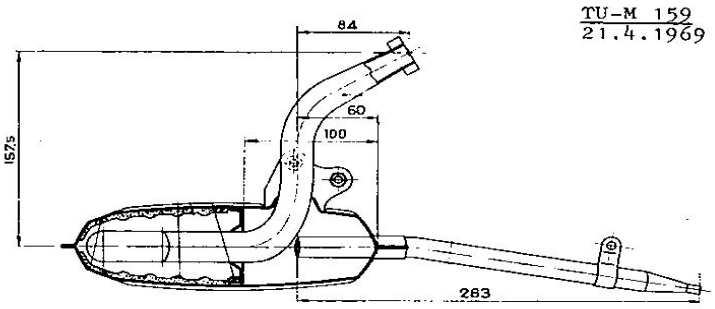

Imoortør: Påhængsmotorfabrikken Derby A/S, Karupvej 1, Århus C.
Fabrikat: Benelli
Type: 2 T 49
Boring: 40 mm
Slaglængde: 39 mm
Slagvolumen: 49 cm^3
Godkendelsesnr: TU-M 160, der er indpræget i cylinderens venstre side.

Hastighedsbegrænsningen ligger i hele motorens konstruktio

Stemplets underkant er ud for indsugningskanalen forsynet med en indskæring af bredde 26 mm og højde 4 mm.
Stemplets sidelængde: 47 mm
Stemplets totallængde: 47 mm
Afstand midte stempelpind til underkant stempel: 24 mm
Karburator: Bing SHA 14 · 12.
Karburators lysning: 12 mm

Motoren må kun anvendes i originale stel af fabrikat Benelli, type Motorella, og kun i forbindelse med den nedenfor beskrevne transmission.

Montering: Krankmotor med kædetræk til baghjul, 1 gear.
Kædehjul på motor: Højst 10 tænder.
Kædehjul på baghjul: Mindst 40 tænder.
Hjulstørrelse: Dækdiameter højst 570 mm (2,75 x 9").
Mindste tilladte totaludvekslingsforhold: 12,7.
Radiostøjdæmpning: P & T typegodkendelse nr. 208 401.
Særlige bemærkninger og forhold: Motoren er forsynet med den på omstående side viste lyddæmper.

Biltilsynet har foreskrevet ændrede vilkår for TU-M 160. Der tilføjes i TU-M 160 af 5/5 1969:

> »Motoren er mellem karburator og cylinder forsynet med et krumt indsugningsrør med en indvendig forsnævring i den mod karburatoren vendende ende med diameter = 7 mm.
> Karburator: Dell'Orto, SHA 14–12.
> Hjuldiameter: Dækdiameter højst 370 mm (2,75 × 9").

Blandt de første 250 knallerter, der er leveret fra importøren, med steinr. mellem 1000 og 1499, er knallerter, som af fabriken fejlagtigt er forsynet med karburatorindsugningsrør med indvendig forsnævring på 12 mm. De af disse motorer, der endnu henstår hos forhandler, skal ved fabrikens foranstaltning ændres således, at de bringes i overensstemmelse med den oprindeligt godkendte motor eller evt. forsynes med indsugningsrør med 7 mm indvendig diameter. Fabriken skal endvidere, når begæring herom fremsættes, foranledige at der på de øvrige af de 250 motorer foretages udskiftning af indsugningsrør med et rør af mindre diameter.

TU-M 160
5.5.69

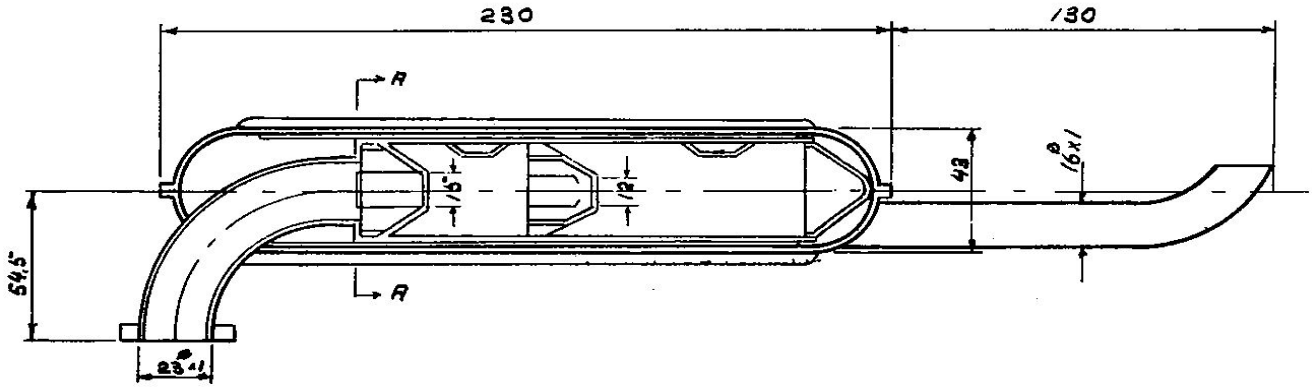

Importør: N.C. Bang A/S
Fabrikat: Peugeot
Type: 101-DK
Boring: 40 mm
Slaglængde: 39 mm
Slagvolumen: 49 cm^3
Godkendelsesnr: TU-M 161, der er indpræget på undersiden af nederste køleribbe efterfulgt af Peugeots bomærke.

Begrænsningsbøsningen er en hærdet stålbøsning, der er fastholdt i cylinderens indsugningskanal ved nedpresning af cylindergodset omkring bøsningen; diameter: 6,5 + 0,2 mm

Stemplets underkant er uden indskæringer af nogen art.
Stemplets sidelængde: 44,3 mm
Stemplets totallængde: 47,3 mm.
Afstand midte stempelpind til underkant stempel: 22,8 mm
Karburator: Gurtner
Karburators lysning: 10 mm

Motoren må kun anvendes i originale stel af fabrikat Peugeot, type 101 M, og kun i forbindelse med den nedenfor beskrevne transmission:

Montering: Krankmotor med kilerem- og kædetræk til baghjul, 1 gear.
Kileremskive på motor: Udvendig diameter 57 mm.
Kileremskive på mellemaksel: Udvendig diameter 176 mm.
Kædehjul på mellemaksel: Højst 11 tænder.

Kædehjul på baghjul: Mindst 52 tænder.
Hjulstørrelse: Udvendig dækdiameter højst 516 mm (2 x 16").
Mindste tilladte totaludvekslingsforhold: 16,3.
Radiostøjdæmpning: P & T typegodkendelse nr. 202 302.

Særlige bemærkninger og forhold: Motoren er forsynet med den på omstående side viste lyddæmper.

TU-M 161
23.5.1969

Importør: N.C. Bang A/S
Fabrikat: Peugeot
Type: 101-DK
Boring: 40 mm
Slaglængde: 39 mm
Slagvolumen: 49 cm^3

Godkendelsesnr.: **TU-M 161**, der er indpræget på undersiden af nederste køleribbe efterfulgt af Peugeots bomærke.
Begrænsningsbøsningen er en hærdet stålbøsning, der er fastholdt i cylinderens indsugningskanal ved nedpresning af cylindergodset omkring bøsningen; diameter: 6,5+0,2 mm.
Stemplets underkant er uden indskæringer af nogen art.
Stemplets sidelængde: 44,3 mm.
Stemplets totallængde: 47,3 mm.
Afstand midte stempelpind til underkant stempel: 22,8 mm.
Karburator: Gurtner.
Karburators lysning: 10 mm.
Motoren må kun anvendes i originale stel af fabrikat Peugeot, type 101 M, og kun i forbindelse med den nedenfor beskrevne transmission:
Montering: Krankmotor med kilerem- og kædetræk til baghjul, 1 gear.
Kileremskive på motor: Udvendig diameter 57 mm.
Kileremskive på mellemaksel: Udvendig diameter 176 mm.
Kædehjul på mellemaksel: Højst 11 tænder.

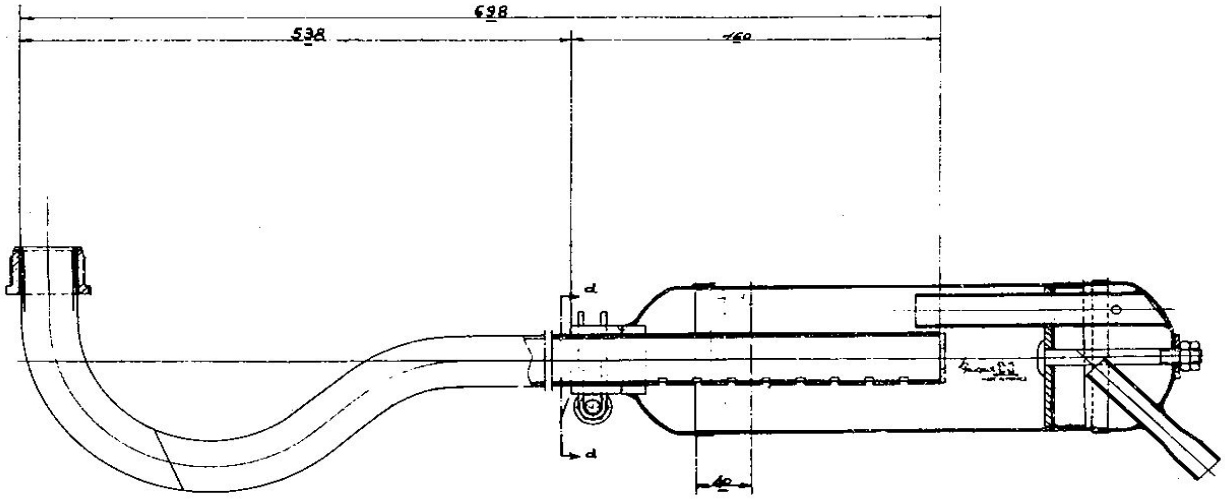

TU-M 162.
21.4.1969.

Importør: A/S Diesella, Agtrupvej 199 - 219, Kolding.
Fabrikat: N.V. Laura
Type: M 48-04
Boring: 40 mm
Slaglængde: 38 mm
Slagvolumen: 48 cm^3
Godkendelsesnr: TU-M 162, der er indpræget i cylinderens udstødningsflange.

Hastighedsbegrænsningen ligger i hele motorens konstruktion.
Cylinderens 2 skylleporte skal være 16 mm brede og af højde 5 mm. Afstanden fra skylleportenes overkant til overside af cylinder skal være 38,0 ÷ 0,2 mm.
Stemplets underkant er i linie med stempelpinden forsynet med indskæringer af bredde 24 mm forneden og 20 mm foroven. Højden er 9 mm.
Stemplets sidelængde: 44 mm.
Stemplets totallængde: 48,5 mm.
Afstand midte stempelpind til underkant stempel: 20 mm.
Karburator: Encarwi S 8 A.
Karburators lysning: 8 mm.

Motoren må kun anvendes i originale stel af fabrikat Batavus, type Mini Batavette, og kun i forbindelse med den nedenfor beskrevne transmission:
Montering: Krankmotor med kilerem- og kædetræk, 1 gear.
Remskive på mellemaksel: Udvendig diameter 210 mm.

Kædehjul på mellemaksel: Højst 11 tænder
Kædehjul på baghjul: Mindst 48 tænder.
Hjulstørrelse: Udvendig dækdiameter højst 546 mm (21 x 2")
Mindste tilladte totaludvekslingsforhold: 17,5
Radiostøjdæmpning: P&T typegodkendelse nr. 208001.

Motoren er forsynet med den på omstående side viste lyddæmper.

TU-M 162
21.4.1969

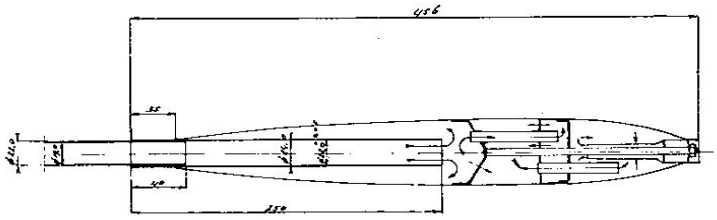

Importør: Skandinavisk Reservedels Import A/S.
Fabrikat: N.V. Laura
Type: M 48-04
Boring: 40 mm
Slaglængde: 38 mm
Slagvolumen: 48 cm^3
Godkendelsesnr: TU-M 164, der er indpræget i cylinderens udstødningsflange.

Hastighedsbegrænsningen ligger i hele motorens konstruktion.
Cylinderens 2 skylleporte skal være 16 mm brede og af højde 5 mm. Afstanden fra skylleportenes overkant til overside af cylinder skal være 38,0 ÷ 0,2 mm.

Stemplets underkant er i linie med stempelpinden forsynet med indskæringer af bredde 24 mm forneden og 20 mm foroven. Højden er 9 mm.

Stemplets sidelængde: 44 mm
Stemplets totallængde: 48,5 mm
Afstand midte stempelpind til underkant stempel: 20 mm
Karburator: Encarwi A 11
Karburators lysning: 8 mm.

Motoren må kun anvendes i originale stel af fabrikat TOMOS, type Automatic, og kun i forbindelse med den nedenfor beskrevne transmission:

Montering: Krankmotor med kilerem og kædetræk, 1 gear.

TU-M 164, side 2.

Remskive på mellemaksel: Udvendig diameter 210 mm.
Kædehjul på mellemaksel: Højst 11 tænder.
Kædehjul på baghjul: Mindst 48 tænder.
Hjulstørrelse: Udvendig dækdiameter højst 530 mm (20 x 2¼")
Mindste tilladte totaludvekslingsforhold: 17,4.
Radiostøjdæmpning: P & T typegodkendelse nr. 201 503.

Særlige bemærkninger og forhold: Motoren er forsynet med den på omstående side viste lyddæmper.

TU-M 164, side 2

Remskive på mellemaksel: Udvendig diameter 210 mm.
Kædehjul på mellemaksel: Højst 11 tænder.
Kædehjul på baghjul: Mindst 48 tænder.
Hjulstørrelse: Udvendig diameter på dæk højst 530 mm (20×2¼").
Mindste tilladte totaludvekslingsforhold: 17,4.
Radiostøjdæmpning: P & T. Typegodkendelsesnr. 201 503.
Motoren er forsynet med den på vedhæftede tegning viste lyddæmper.

Tillæg nr. 1 til TU-M 164
5.3.1970

Den under TU-M 164 godkendte motor, er godkendt i ændret udførelse, herunder med ændret topstykke, cylinder og udblæsningssystem.
Den ændrede motor anvendes i stel med nr. fra WSRI 61166 og er forsynet med lyddæmper som vist på omstående side.
De øvrige i TU-M 164 af 28/5 1969 anførte specifikationer er uændrede.

Omtrykt blad.

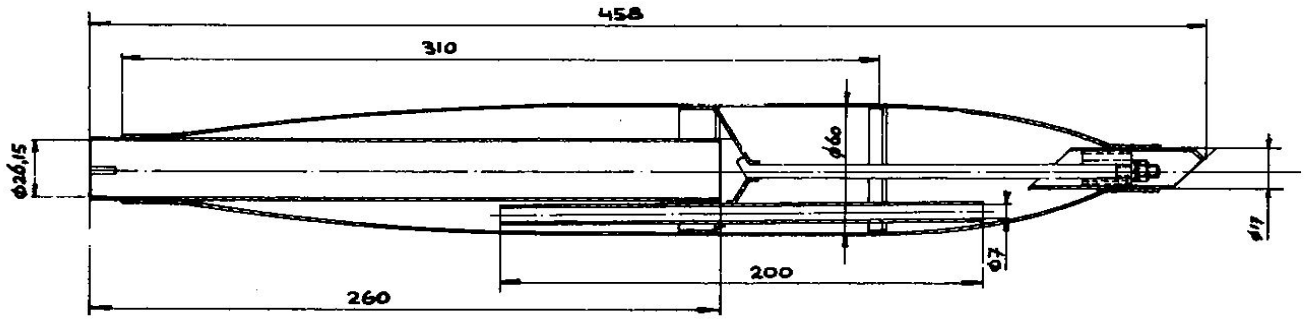

Tillæg til **TU-M 164**
5.3.1970

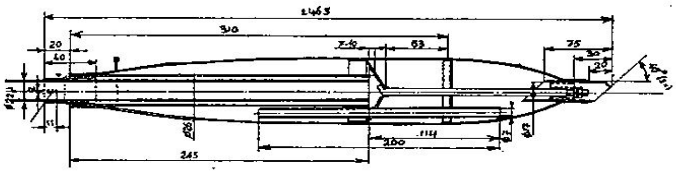

TU-M 165
6.10.1969

Importør:	Firma Max Schmidt
Fabrikat:	Sachs
Type:	502/1 A - DK
Boring:	38 mm
Slaglængde:	42 mm
Slagvolumen:	47,6 cm³

Godkendelsesnr.: **TU-M 165,** der med særlige typer er indpræget i cylinderen i højre side.

Begrænsningsbøsningen er en hærdet stålbøsning, der er indpresset og fastsvejst i cylinderens indsugningskanal, diameter: 6,9 ± 0,1 mm.

Stemplets underkant er uden indskæringer af nogen art.
Stemplets sidelængde: 50 mm.
Stemplets totallængde: 53 mm.
Afstand midte stempelpind til underkant stempel: 22 mm.
Karburator: Bing 1/10/99.
Karburators lysning: 10 mm.
Motoren må kun anvendes i originale stel af fabrikat Jonas Øglænd, type Amigo 3037, og kun i forbindelse med den nedenfor beskrevne transmission:

Montering: Krankmotor med kædetræk til baghjul, 1 gear.
Kædehjul på motor: Højst 12 tænder.
Kædehjul på baghjul: Mindst 40 tænder.
Hjulstørrelse: Udvendig dækdiameter højst 541 mm (17×2").
Mindste tilladte totaludvekslingsforhold: 17,1.
Radiostøjdæmpning: P & T. Typegodkendelse nr. 208 501.

Særlige bemærkninger og forhold: Motoren er forsynet med den på omstående side viste lyddæmper.

Tillæg nr. 1 til **TU-M 165**
6.10.1969

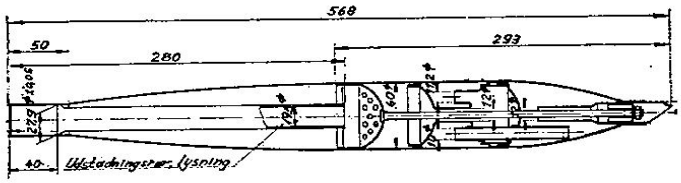

TU-M 166
15.12.1969

Importør:	Ad. Søndergaard & Sønner Skanderborgvej 124, Århus C
Fabrikat:	Morini Franco
Type:	4MP/V
Boring:	38 mm
Slaglængde:	42 mm
Slagvolumen:	47,6 cm³

Godkendelsesnr.: **TU-M 166,** der med særlige typer er indpræget i cylinderens indsugningsflange.

Begrænsningsbøsningen er en hærdet stålbøsning, der er fastsvejst i cylinderens indsugningskanal; diameter 7,0 mm.

Stemplets underkant er i linie med stempelpinden forsynet med indskæringer af bredde 15 mm og højde 12 mm.
Stemplets sidelængde: 50 mm.
Stemplets totallængde: 55 mm.
Afstand midte stempelpind til underkant stempel: 22 mm.
Karburator: Dell'orto SHA 14·9.
Karburators lysning: 9 mm.
Motoren må kun anvendes i originale stel af fabrikat Søndergaard & Sønner, type Radexi, og kun i forbindelse med den nedenfor beskrevne transmission:

Montering: Blæserkølet krankmotor med kædetræk til baghjul, 4 gear.
Kædehjul på motor: Højst 12 tænder.
Kædehjul på baghjul: Mindst 40 tænder.
Hjulstørrelse: Dækdiameter højst 520 mm (20×2,25").
Mindste tilladte totaludvekslingsforhold: 18,5.

Radiostøjdæmpning: P & T. Typegodkendelse nr. 202 004.
Særlige bemærkninger og forhold: Motoren er forsynet med den på omstående side viste lyddæmper.

Tillæg til **TU-M 167**
15.12.1969

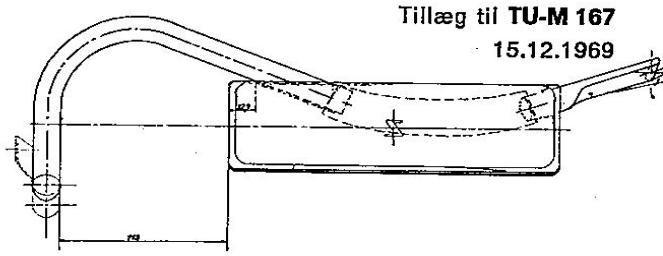

Særlige bemærkninger og forhold: Motoren er forsynet med den på omstående side viste lyddæmper.

TU-M 167
15.12.1969

Importør:	Hamlet, Københavns Cyklefabrik A/S Skøjtevej 28, 2770 Kastrup
Fabrikat:	Velo Solex
Type:	6000 Flash
Boring:	39,5 mm
Slaglængde:	40 mm
Slagvolumen:	49 cm³

Godkendelsesnr.: **TU-M 167,** der er indstøbt i cylinderens højre side. (Kan kontrolleres ved at åbne inspektionslugen).

Hastighedsbegrænsningen ligger i hele motorens konstruktion.
Stemplet er i linie med og under stempelpinden forsynet med cirkulære udskæringer med diameter 11 mm og centrum i højde 15,9 mm fra stemplets underkant.
Stemplets underkant er uden indskæringer af nogen art.
Stemplets sidelængde 47,5 mm.
Stemplets totallængde: 51 mm.
Afstand midte stempelpind til underkant stempel: 29,5 mm.
Karburator: Velo Solex.
Karburatorens lysning: 8 mm.
Motoren må kun anvendes i originale stel af fabrikat Velo Solex, type Flash, og kun i forbindelse med den nedenfor beskrevne transmission:

Montering: Ventilatorkølet krankmotor med kardantræk til baghjul, 1 gear.

Hjulstørrelse: Dækdiameter højst 515 mm (2×16").
Mindste tilladte totaludvekslingsforhold: 13,7.

Radiostøjdæmpning: P & T. Typegodkendelse nr. 201 302.

Tillæg nr. 1 til TU-M 167
26.1.1970

Det meddeles herved, at biltilsynet har tilladt, at godkendelsesmærket for den under TU-M 167 godkendte motor elektrograveres i bunden af krumtaphuset, for så vidt angår følgende 180 motornumre: 6010001–6010180 inclusive.
Det bemærkes, at cylinder og krumtaphus er støbt i ét stykke.

Radiostøjdæmpning: P & T. Typegodkendelse nr. 201 602.

Motoren er forsynet med den på omstående side viste lyddæmper.

Tillæg nr. 1 til TU-M 169
1/9-1972

Den under TU-M 169 godk. hjælpemotor kan tillige anvende i stel af fabrikat Kreidler, type MF-8 med teleskopaffjedret baghjul.

Den under TU-M 178 godkendte motor er i forbindelse med ændring af ventilarrangementet fra drejeventiler til membranventiler forsynet med begrænserbøsning med indvendig diameter $6{,}5^{+0}_{-0{,}2}$ mm samt den på omstående side viste lyddæmper.

Ændringerne er indført fra og med motornummer 401174.

Det tilføjes, at motorens typebetegnelse retteligt er FS 1 K for såvel den ved cirkulæreskrivelse af 16.11.1971 som for den ved dette tillæg godkendte udførelse.

Den 15/1-73.

Eks. på beregning af udvekslingsforhold på knallerter.

Eks. TUM 179 Suzuki.

Totaludvekslingsforhold: 20,2 = det antal omdr. motoren foretager, mens baghjulet foretager een omdrejning i det højeste gear.

Udveksling mellem tandhjul:

$$\frac{\text{Drivende hjul}}{\text{Drivhjul}} = \frac{40 \text{ tænder}}{11 \text{ tænder}} = 3{,}6$$

d.v.s. det lille tandhjul foretager 3,6 omdr., mens det store tandhjul foretager een omdr.

Udveksling i gearkasse: (højeste gear)

$$\frac{\text{Totaludvekslingsforhold}}{\text{Udveksling m/kædehjul}} = \frac{20{,}2}{3{,}6} = 5{,}6$$

Beregning af totaludvekslingsforhold:

Udveksling i gearkasse x udveksling mellem kædehjul= 5,6 x 3,6 = 20,16 (20,2)

Beregning af tandantal på drivhjul: (lille tandhjul)

$$\frac{\text{Totaludvekslingsforhold.}}{\text{Udveksling i gearkasse}} = \frac{20{,}2}{5{,}6} = 3{,}6$$

hvilket er udvekslingsforholdet mellem det lille og det store tandhjul (drivhjul og drivende hjul)

$$\frac{\text{Bageste tandhjul}}{\text{Udveksl. m/tandhjul}} = \frac{40 \text{ tænder}}{3{,}6} = 11 \text{ tænder}$$

Hvis totaludvekslingsforholdet udmåles til f.eks. 17:
Hvor mange tænder er der så på det forreste (lille) tandhjul:

$$\frac{\text{Totaludvekslingsforhold}}{\text{Udveksling i gearkasse}} = \frac{17}{5{,}6} = 3{,}3$$

hvilket er udvekslingsforholdet mellem det lille og det store tandhjul (drivhjul og drivende hjul).

$$\frac{\text{Bageste tandhjul}}{\text{Udveksling m/tandhjul}} = \frac{40 \text{ tænder}}{3{,}3} = 12 \text{ tænder}$$

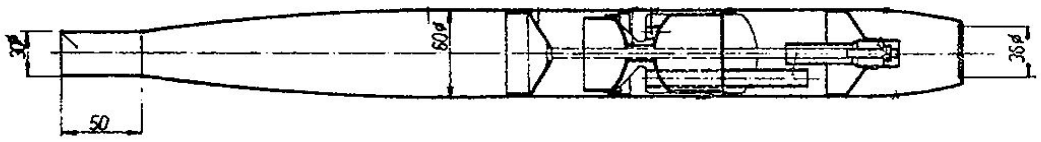

TU-M 182
1.9.1972

Importør:	Taarnby A/S
	Fiskergade 1, 6200 Aabenraa
Fabrikat:	Sachs
Type:	50/3 LF
Boring:	38 mm
Slaglængde:	42 mm
Slagvolumen:	48 cm^3
Godkendelsesnummer:	TU-M 182, der indpræget i cylinderens højre side.

Begrænsningsbøsningen er en hærdet stålbøsning, der er fastsvejset i cylinderens indsugningskanal; diameter: 9,2 mm
Stemplets underkant er ud for indsugningskanalen forsynet med en indskæring af bredde 13 mm og højde 2,3 mm.
Stemplets sidelængde: 50 mm. Stemplets totallængde: 53 mm.
Afstand midte stempelpind til underkant stempel: 22 mm.
Karburator: Bing 1/8,5/14.
Karburators lysning: 9,2 mm

Motoren må kun anvendes i originale stel af fabrikat KTM, typerne Comet Cross og Comet Racer, og kun i forbindelse med den nedenfor beskrevne transmission:
Montering: Krankmotor med kædetræk til baghjul, 3 gear.
Kædehjul på motor: Højst 12 tænder.
Kædehjul på baghjul: Mindst 40 tænder.
Hjulstørrelse: Udvendig dækdiameter højst 585 mm (17x2.75").
Mindste tillacte totaludvekslingsforhold: 18,3.

Radiostøjdæmpning: P & T. Typegodkendelse nr. 2076001.

Særlige bemærkninger og forhold:
Motoren er forsynet med den på omstående side viste lyddæmper.

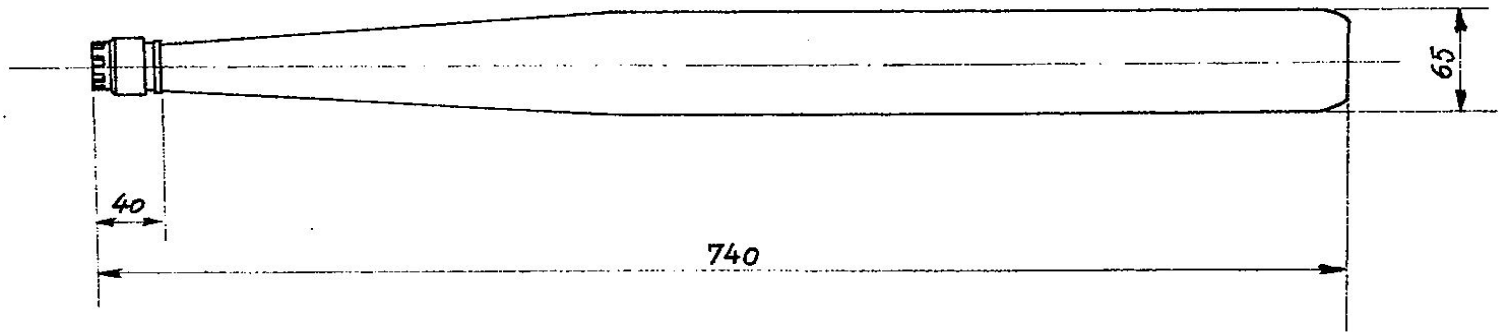

TU-M 183
5.1.1973

Godkendelsen er meddelt til: Leo Hansen & Co.
Kongevejen 209
2830 Virum

Fabrikat:	Peugeot.
Type:	103 DK.
Boring:	40 mm
Slaglængde:	39 mm
Slagvolumen:	49 cm^3
Godkendelsesnummer:	TU-M 183, der er indpræget på undersiden af cylinderens nederste køleribbe efterfulgt af Peugeots bomærke.

Motoren er mellem karburator og cylinder forsynet med et støbt indsugningsrør (karburatorstuts) med en indvendig forsnævring i der mod karburatoren vendende ende med diameter = 6,5 ± 0,1 mm.
Stemplets underkant er uden indskæringer af nogen art.

Stemplets sidelængde: 44,3 mm.
Stemplets totallængde: 47,3 mm
Afstand midte stempelpind til underkant stempel: 22,8 mm.
Karburator: Gurtner, type D 1o G.
Karburators lysning: 10 mm.

Motoren må kun anvendes i originale stel af fabrikat Peugeot, typerne 103 og 103 S, og kun i forbindelse med den nedenfor beskrevne transmission:

Montering: Kronkæde med kilerem [illegible]

baghjul, 1 gear.
Kileremskive på motor: Udvendig diameter 57 mm.
Kileremskive på mellemaksel: Udvendig diameter 216 mm.
Kædehjul på mellemaksel: Højst 11 tænder.
Kædehjul på baghjul: Mindst 48 tænder.
Hjulstørrelse: Udvendig dækdiameter højst 555 mm (2¼ x 17
Mindste tilladte totaludvekslingsforhold: 18,1.
Radiostøjdæmpning: P&T typegodkendelse nr. 2094001.

Motoren er forsynet med den på omstående side viste lyddæmper.

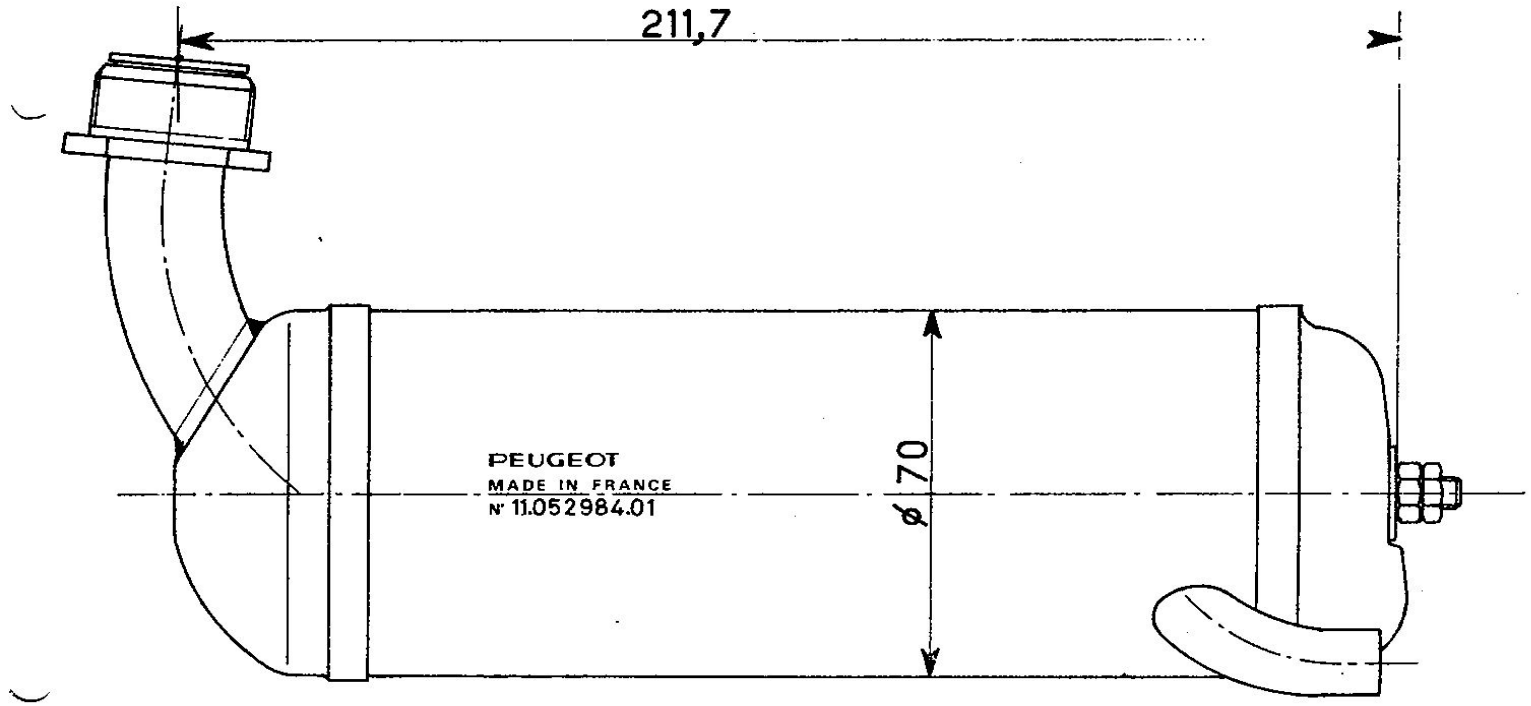

TU-M 185
1.12.1972

Importør:	Derby A/S 8000 Århus C
Fabrikat:	Honda
Type:	ST50E (4-takts)
Boring:	39 mm
Slaglængde:	41,4 mm
Slagvolumen:	49 cm^3
Godkendelsesnummer:	TU-M 185, der er indpræget i topstykket på venstre side.

Begrænsningsbøsningen er en hærdet stålbøsning, der er fastholdt med en skjult låsering i topstykkets indsugningskanal; diameter 6,0 + 0,1 mm, længde 7,0 ÷ 0,0 mm.

Karburator: Keihin, type 131 A.

Karburators lysning: 12 x 14 mm

Hastighedsbegrænsningen ligger i øvrigt i hele motorens konstruktion.

Motoren må kun anvendes i originale stel af fabrikat Honda, type DAX50, og kun i forbindelse med den nedenfor beskrevne transmission.

Montering:	Krankmotor med kædetræk til baghjul, 3 gear.
Kædehjul på motor:	Højst 13 tænder.
Kædehjul på baghjul:	Mindst 42 tænder.
Hjulstørrelse:	Dækdiameter 432 mm (3.50x10").
Mindste tilladte totaludvekslingsforhold:	14,2
Radiostøjdæmpning:	P & T. Typegodkendelse nr. 207503.

Særlige bemærkninger og forhold: Motoren er forsynet med den på omstående side viste lyddæmper.

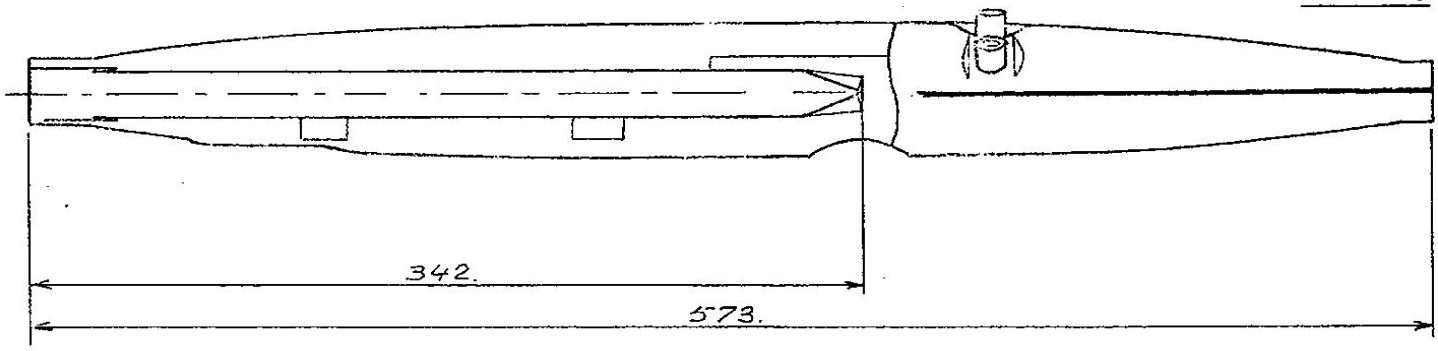

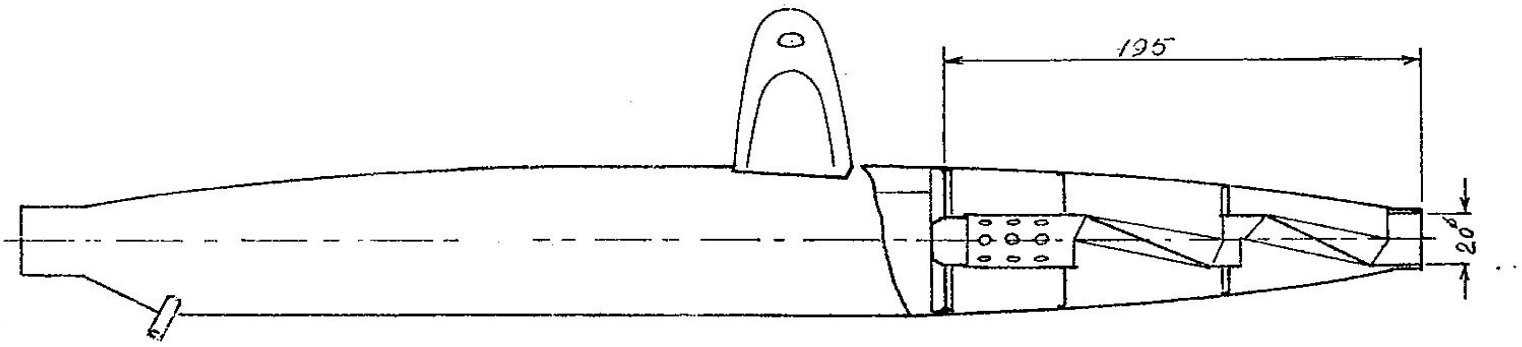

TU-M 186
3.8.1973

Importør: J.A.Hansen-Motor A/S, Smedelundsgade 22, 4300 Holbæk.
Fabrikat: Kreidler
Type: Florett
Boring: 40 mm
Slaglængde: 39,7 mm
Slagvolumen: 49,9 cm^3
Godkendelsesnr.: TU-M 186, som er indstøbt i cylinderens øverste vandrette køleribbe.

Begrænsningsbøsningen er en hærdet stålbøsning, der er faststøbt i cylinderens indsugningskanal; diameter: 7,2 mm.

Stemplets underkant er i linie med stempelpinden forsynet med indskæringer af bredde 21 mm og højde 8 mm.

Stemplets sidelængde: 49,7 mm.
Stemplets totallængde: 52 mm.
Afstand midte stempelpind til underkant stempel: 23,5 mm.
Karburator: Bing 1/10/77.
Karburators lysning: 10 mm.

Motoren må kun anvendes i originale stel af fabrikat Kreidler, type Florett K 54/312, og kun i forbindelse med den nedenfor beskrevne transmission:

Montering: Krankmotor med kædetræk til baghjul, 3 gear. Fartvindkølet.

TU-M 186, side 2

Kædehjul på motor: Højst 11 tænder
Kædehjul på baghjul: Mindst 36 tænder
Hjulstørrelse: Dækdiameter højst 586 mm (23/4 - 17)
Mindste tilladte total-udvekslingsforhold: 16,9

Radiostøjdæmpning: P & T.
Typegodkendelse nr. 201601.
Motoren er forsynet med den på omstående side viste lyddæmper.

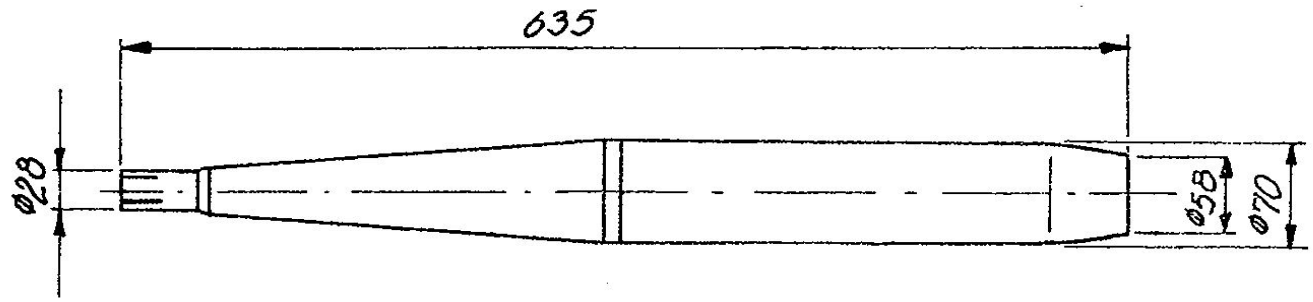

TU-M 188
27.4.1973

Importør: S.R.I. A/S, Sivlandvænget 1, 5260 Hjallese.
Fabrikat: Garelli
Type: Automatic
Boring: 40 mm
Slaglængde: 38 mm
Slagvolumen: 49 cm^3
Godkendelsesnr.: TU-M 188, der er indpræget i cylinderen ved udstødningsflangen.

Særlige vilkår for typegodkendelsen:

Begrænsningsbøsningen er en hærdet stålbøsning, der er fastsvejset i cylinderens indsugningskanal; diameter: 6,6 + 0,1 mm.

Stemplets underkant er i linie med stempelpinden forsynet med indskæringer af brædde 22 mm og højde 13 mm.

Stemplets sidelængde: 43,5 mm.
Stemplets totallængde: 46,5 mm.
Afstand midte stempelpind til underkant stempel: 19,2 mm.
Karburator: Dell'Orto, SHA 14.12.
Karburators lysning: 12 mm.

Motoren må kun anvendes i originale stel af fabrikat Garelli, typerne Eureka og Katia, og kun i forbindelse med den nedenfor beskrevne transmission:

Montering: Krankmotor med kædetræk til baghjul, 1 gear.

		Eureka	Katia
Kædehjul på motor:	Højst	10 tænder	10 tænder
Kædehjul på baghjul:	Mindst	36 tænder	28 tænder
Hjulstørrelse:	Udvendig dæk-diameter højst	508 mm (2"x16")	413 mm (3"x10")
Mindste tilladte totaludvekslingsforhold:		16,0	12,4

Radiostøjdæmpning: P & T.
Typegodkendelse nr. 2097001

Motoren er forsynet med den på omstående side viste lyddæmper.

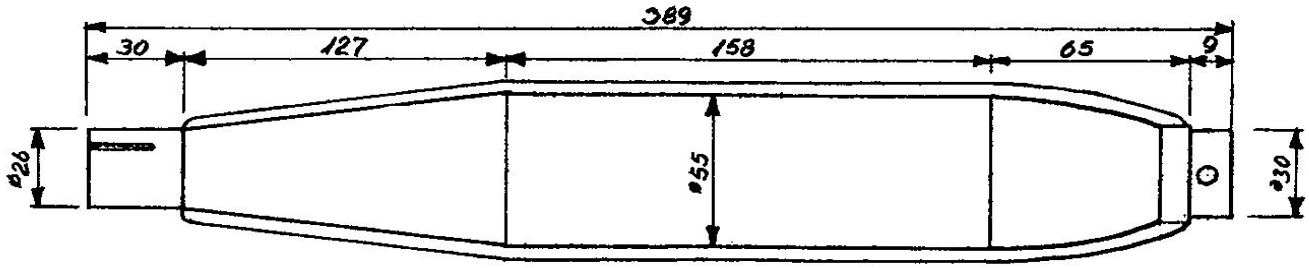

TU-M 189
27.4.73

Importer: S.R.I. A/S, Sivlandvænget 1, 5260 Hjallese.
Fabrikat: Garelli
Type: 4-gear
Boring: 40 mm.
Slaglængde: 39 mm.
Slagvolumen: 49 cm^3
Godkendelsesnr.: TU-M 189 der er indpræget i cylinderflangens højre side.

Særlige vilkår for typegodkendelsen:

Begrænsningsbøsningen er en hærdet stålbøsning, der er fastsvejset i cylinderens indsugningskanal; diameter: 6,6 mm.

Stemplets underkant er ud for skyllekanalerne forsynet med indskæringer af bredde 22 mm og højde 13 mm.

Stemplets sidelængde: 43,5 mm.
Stemplets totallængde: 46,5 mm.
Afstand midte stempelpind til underkant stempel: 19,2 mm.
Karburator: Dell'Orto SHA 14.12.
Karburators lysning: 12 mm.

Motoren må kun anvendes i originale stel af fabrikat Garelli, type GT, og kun i forbindelse med den nedenfor beskrevne transmission:

Montering: Krankmotor med kædetræk til baghjul, 4 gear.

Kædehjul på motor: Højst 10 tænder.
Kædehjul på baghjul: Mindst 44 tænder.
Hjulstørrelse: Dækdiameter højst 597 mm (2,5" x 18").
Mindste tilladte totaludvekslingsforhold: 15,8

Radiostøjdæmpning: P & T.
Typegodkendelse nr. 2097001.

Motoren er forsynet med den på omstående side viste lyddæmper.

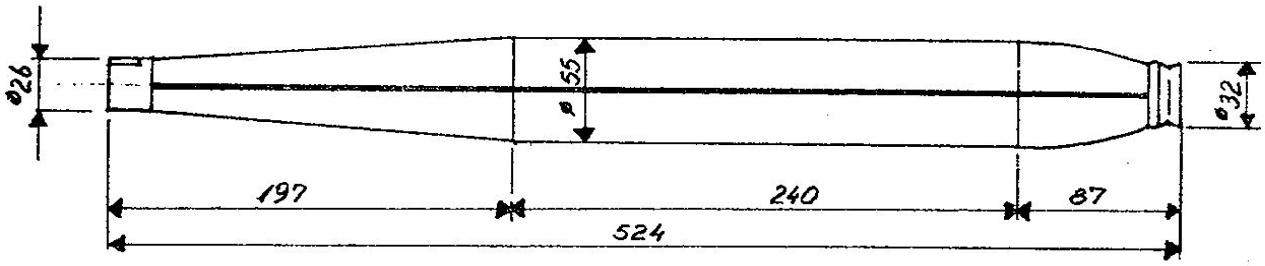

TU-M 190
27.4.73

Importør: Palle Frost, Dalvej 18, 2970 Hørsholm.
Fabrikat: Sachs
Type: 50/3 KFS
Boring: 38 mm
Slaglængde: 42 mm
Slagvolumen: 48 cm^3
Godkendelsesnr.: TU-M 190 der er indpræget i cylinderens højre side.

Særlige vilkår for typegodkendelsen:

Begrænsningsbøsningen er en hærdet stålbøsning, der er fastsvejset i cylinderens indsugningskanal; diameter: 9,2 mm.

Stemplets underkant er ud for indsugningskanalen forsynet med en indskæring af bredde 13 mm og højde 2,3 mm.

Stemplets sidelængde: 50 mm.
Stemplets totallængde: 53 mm.
Afstand midte stempelpidd til underkant stempel: 22 mm.
Karburator: Bing 1/6, 5/5.
Karburators lysning: 9 mm.

Motoren må kun anvendes i originale stel af fabrikat Monark Crescent, type Champion 1256, og kun i forbindelse med den nedenfor beskrevne transmission:

Montering: Krankmotor med kædetræk til baghjul, 3 gear.
Kædehjul på motor: Højst 12 tænder.

Kædehjul på baghjul: Mindst 37 tænder
Hjulstørrelse: Udvendig dækdiameter højst 507 mm (20 x 2,5").
Mindste tilladte totaludvekslingsforhold: 17,7
Radiostøjdæmpning: P & T.
Typegodkendelse nr. 2096001.

Motoren er forsynet med den på omstående side viste lyddæmper.

TU-M 192
.7.73

Importør: P.J.C. Motor Import A/S, Nansensgade 61, 1366 København K.
Fabrikat: GILERA
Type: 50
Boring: 38,4 mm
Slaglængde: 43 mm
Slagvolumen: 49,8 cm^3
Godkendelsesnr.: TU-M 192, som er indpræget i venstre side af cylinderflangen.

Hastighedsbegrænsningen ligger i hele motorens konstruktion.

Stemplets underkant er i linie med stempelpinden forsynet med indskæringer af bredde 21 mm og højde 10 mm.

Stemplets sidelængde: 50 mm.

Stemplets totallængde: 51,5 mm

Afstand midte stempelpind til underkant stempel: 21 mm.

Karburator: Dell'Orto, SHA 14.9.

Karburators lysning: 9 mm.

Motoren må kun anvendes i originale stel af fabrikat GILERA, type 50 Touring og kun i forbindelse med den nedenfor beskrevne transmission:

Montering: Krankmotor med kædetræk til baghjul, 4 gear.

TU-M 192, side 2

Kædehjul på motor: Højst 12 tænder.
Kædehjul på baghjul: Mindst 48 tænder
Hjulstørrelse: Dækdiameter højst 595 mm (23/4" x 17").

Mindste tilladte total-udvekslingsforhold: 18,3
Radiostøjdæmpning: P & T.
Typegodkendelse nr. 2090002

Motoren er forsynet med den på omstående side viste lyddæmper.

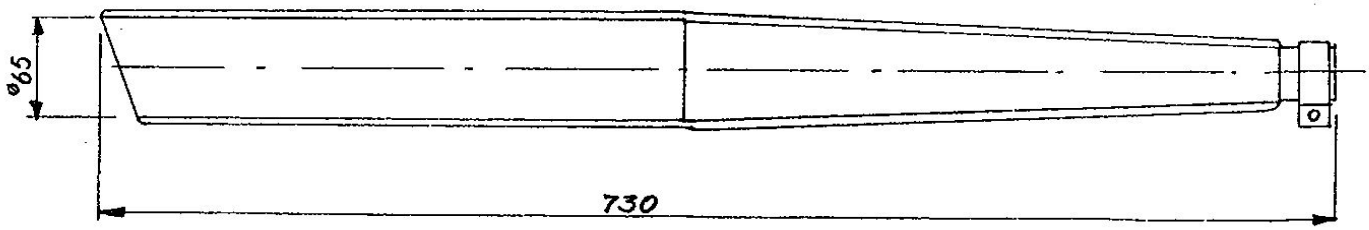

TU-M 193
25.5.73.

Importør:	Børge Kildemose Cykelfabrik A/S Albanivej 7, 5653 Nr. Lyndelse
Fabrikat:	Solo
Type:	710 D, 716, 716 B
Boring:	38 mm
Slaglængde:	42 mm
Slagvolumen:	48 cm^3
Godkendelsesnr.:	TU-M 193, der er indpræget i cylinderens højre side.

Begrænsningsbøsningen er en hærdet stålbøsning, der er indpresset og fastklæbet i karburatorstudsen mellem krumtaphus og karburator; diameter 5,5 mm.

Stemplets underkant er uden indskæringer af nogen art.

Stemplets sidelængde: 51 mm.

Stemplets totallængde: 51 mm.

Afstand midte stempelpind til underkant stempel: 19 mm.

Karburator: Bing, type 1/8/52.

Karburators lysning: 8 mm.

Motoren må kun anvendes i originale stel af fabrikat Solo, typerne Mofa 710 D, 716 og 716 B, og kun i forbindelse med den nedenfor beskrevne transmission:

Montering: Krankmotor med kilerems- og kædehjulstræk til baghjul. 1 gear med centrifugalkobling.

Udvendige remskivediametre:	55/188 mm
Kædehjul på mellemaksel:	Mindst 11 tænder
Kædehjul på baghjul:	Højst 50 tænder
Hjulstørrelse:	Dækdiameter højst 554 mm
Mindste tilladte total-udvekslingsforhold:	17,5
Radiostøjdæmpning: P & T	
Typegodkendelse nr. 2099012.	

Motoren er forsynet med den på omstående side viste lyddæmper.

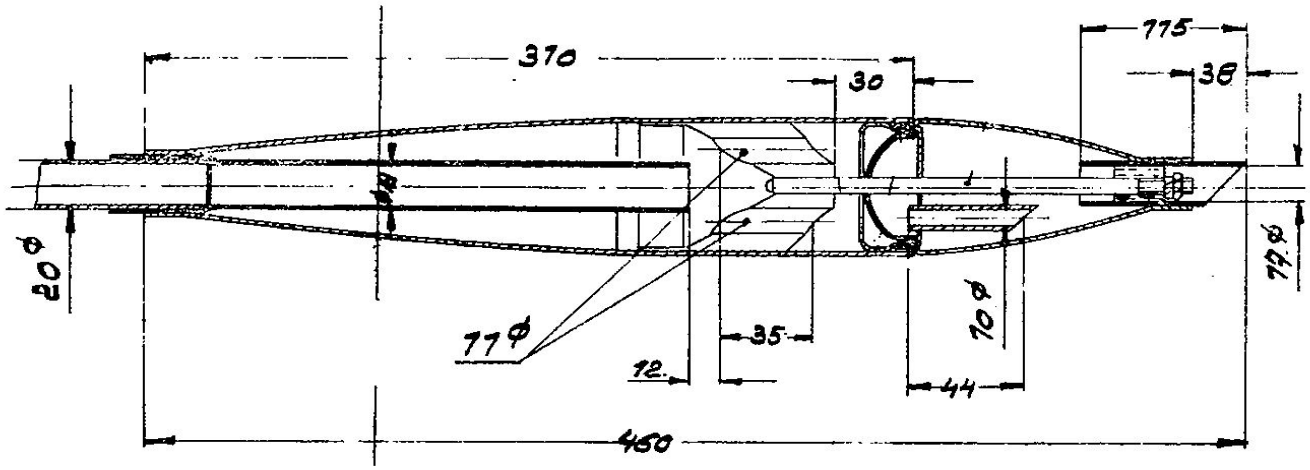

TU-M 194
24.8.73

Importør:	Firmaet Billys Motor, Batterivej 10, 2650 Hvidovre
Fabrikat:	Casal
Type:	154
Boring:	40 mm
Slaglængde:	39,7 mm
Slagvolumen:	49,9 cm^3
Godkendelsesnummer:	TU-M 194, der med særlige typer er indpræget i cylinderens øverste køleribbe.

Begrænsningsbøsningen er en hærdet stålbøsning, der er indstøbt i cylinderens indsugningskanal; diameter 8,5 mm

Stemplets underkant er uden indskæringer af nogen art.

Stemplets sidelængde: 50 mm

Stemplets totallængde: 51,5 mm

Afstand midte stempelpind til underkant stempel: 21 mm

Karburator: Bing 1/9/53.

Karburators lysning: 9 mm

Motoren må kun anvendes i originale stel af fabrikat Casal, type K187S og kun i forbindelse med den nedenfor beskrevne transmission:

TU-M 194, side 2

Montering:	Krankmotor med kædetræk til baghjul, 3 gear. Fartvindkølet
Kædehjul på motor:	Højst 13 tænder
Kædehjul på baghjul:	Mindst 44 tænder
Hjulstørrelse:	Dækdiameter højst 586 mm ($2\frac{3}{4}$ - 17)
Mindste tilladte total-udvekslingsforhold:	18,0
Radiostøjdæmpning:	P & T
Typegodkendelse nr.	208301

Motoren er forsynet med den på omstående side viste lyddæmper.

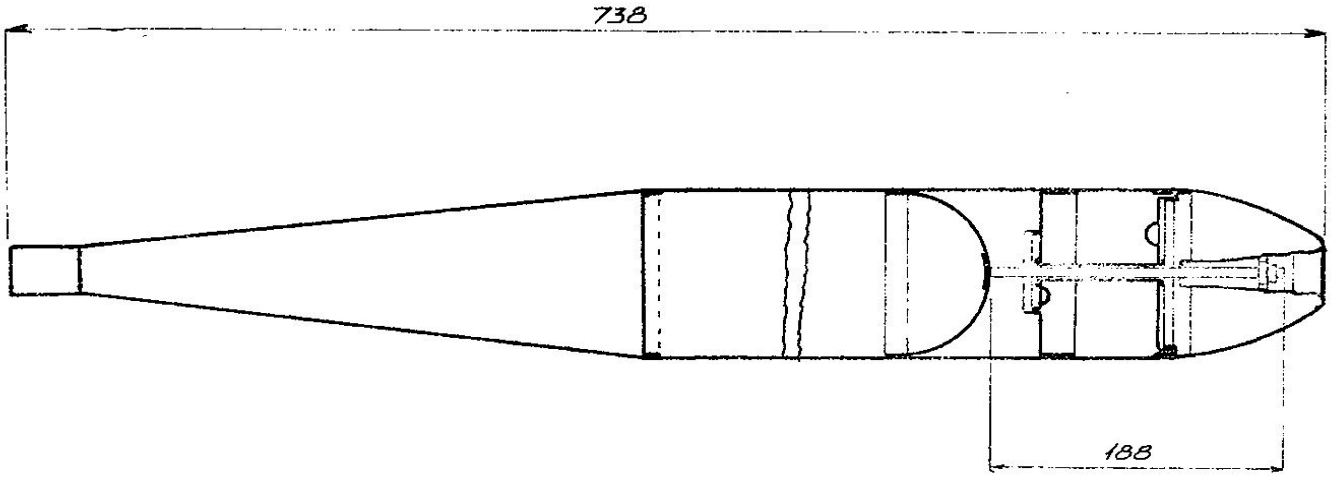

TU-M 195
2.7.73.

Importør: Børge Kildemoes Cykelfabrik A/S
Albanivej 7, 5653 Nr.Lyndelse.
Fabrikat: Bosch
Type: GPA 24 V
Godkendelsesnr.: TU-M 195, der er indpræget i stelmærkeplade på kronrør.

Hastighedsbegrænsningen ligger i hele elektromotorens konstruktion.

Motoren må kun anvendes i originale stel af fabrikat Solo, type Electra 720, og kun i forbindelse med den nedenfor beskrevne transmission:

Montering: Kilerem- og kædetræk til baghjul,
1 gear med centrifugalkobling.
Udvendige remskivediametre: 56/187 mm
Kædehjul på mellemaksel: Højst 13 tænder
Kædehjul på baghjul: Mindst 50 tænder.
Hjulstørrelse: Dækdiameter højst 412 mm.
Mindste tilladte totaludvekslingsforhold: 13,5.

Meddelelser fra

STATENS BILTILSYN

TUM 166

I henhold til justitsministeriets bekendtgørelse nr. 198 af 24. 6. 1955 om køretøjers indretning og udstyr, som ændret ved bekendtgørelse af 5. 4. 1966, er nedennævnte

Hjælpemotor

til cykler godkendt.

Importør: Ad Søndergaard & Sønner, Skanderborgvej 124, Århus C

Fabrikat: Morini Franco

Type: 4MP/V

Boring: 38 mm

Slaglængde: 42 mm

Slagvolumen: 47,6 cm^3

Godkendelsesnummer: TUM 166, der med særlige typer er indpræget i cylinderens indsugningsflange.

Hastighedsbegrænsende foranstaltninger og særlige vilkår for typegodkendelsen:

Begrænsningsbøsningen er en hærdet stålbøsning, der er fastsvejst i cylinderens indsugningskanal; diameter: 7,0 mm.

Stemplets underkant er i linie med stempelpinden, forsynet med indskæringer af bredde 15 mm og højde 12 mm.

Stemplets sidelængde: 50 mm. Stemplets totallængde: 55 mm.

Afstand midte stempelpind til underkant stempel: 22 mm.

Karburator: Dell Orto SHA 14:9. Karburators lysning: 9 mm.

Motoren må kun anvendes i originale stel af fabrikat Søndergaar & Sønner, type Radexi, og kun i forbindelse med den nedenfor beskrevne transmission:

Montering: Blæserkølet krankmotor med kædetræk til baghjul, 4 gear.

Kædehjul på motor: Højst 12 tænder.

Kædehjul på baghjul: Mindst 40 tinder.

Hjulstørrelse: Dækdiameter højst 520 mm (20×2.25″).

Mindste tilladte totaludvekslingsforhold: 18,5.

Radiostøjdæmpning: P&T. Typegodkendelse nr.202004.

Særlige bemærkninger og forhold:

Motoren er forsynet med lyddæmper.

lyddæmper.

Samtidig annulleres den under den 24. 11. 1969 udsendte cirkulæreskrivelse vedrørende samme motor.

Udkommer på
DANSK BLADFORLAG - V. RICHTER-FRIIS

Meddelelse fra Statens Biltilsyn

Ang.: Retningsviserblinklys og stoplygte på cykel med hjælpemotor

I § 41, stk. 7, i justitsministeriets bekendtgørelse om køretøjers indretning og udstyr, jfr. justitsministeriets bekendtgørelse nr. 208 af 18. maj 1971, er bestemt, at cykel med hjælpemotor (knallert) kan være forsynet med retningsviserblinklys og stoplygte efter nærmere bestemmelser fastsat af Statens Biltilsyn.

I medfør heraf fastsættes herved følgende:

1. Retningsviserblinklys

1.1 2-hjulet cykel med hjælpemotor (person- eller vareknallert)

2-hjulet cykel med hjælpemotor (person- eller vareknallert) kan være forsynet med retningsviserblinklys, som da skal være symmetrisk anbragt på hver side af køretøjet såvel foran som bagpå.

Afstanden fra køretøjets lodrette midterplan til forblinklysene skal være mindst 11 cm målt til lysåbningernes inderste kant, og afstanden til bagblinklysene mindst 7 cm målt på samme måde.

De forreste blinklys må ikke være anbragt yderst på styret og skal være placeret foran føreren, dog ikke længere fremme end køretøjets foraksel.

Er forblinklysene anbragt på særlige arme eller lignende, må disse ikke rage længere ud til hver side end styret. Er armene anbragt foran styret, må de ikke rage længere ud end 25 cm til hver side fra køretøjets lodrette midterplan. Er blinklysene bag på køretøjet anbragt på særlige arme, må disse ikke være anbragt længere tilbage end bagskærmen. De må ikke rage mere end 25 cm ud til siden fra køretøjets midterplan. Armene må ikke være anbragt eller udformet således, at de frembyder fare i tilfælde af påkørsel eller sammenstød.

Blinklysene skal i øvrigt med hensyn til farve, virkemåde og synlighed opfylde kravene i meddelelse nr. 1126, afsnit I, H. Dog behøver højden over vejbanen ikke at være mere end 35 cm målt til lysåbningens underkant, når knallerten er ubelastet. Kontrollampe eller lydsignal kræves ikke.

bringes sideblinklys.

På 2-hjulet cykel med hjælpemotor, der er forsynet med blinklys, skal baglygten være anbragt i køretøjets midterplan.

1.2 3-hjulet cykel med hjælpemotor, indrettet som invalidekøretøj (invalideknallert)

Invalideknallert kan være forsynet med for- og bagblinklygter i overensstemmelse med de for person- og vareknallerter anførte krav. Det er dog tilstrækkeligt, at køretøjet på hver side er forsynet med et blinklys, der kan ses tydeligt forfra, bagfra og fra siden.

2. Stoplygter

2.1 2-hjulet cykel med hjælpemotor (person- eller vareknallert)

2-hjulet cykel med hjælpemotor (person- eller vareknallert) kan være forsynet med én stoplygte, der straks viser rødt lys lige bagud, når driftsbremsen benyttes.

Lygten skal være anbragt midt på køretøjet, og højden skal i ubelastet stand være mindst 30 cm over vejbanen målt til lysåbningens underkant og højst 150 cm over vejbanen målt til lysåbningens overkant.

Stoplyset skal være væsentlig stærkere end baglygtens lys og skal tydeligt kunne ses i sollys.

Den samme lygte kan benyttes som baglygte og som stoplygte, hvis enten stop- og baglys oplyser hver sit felt, eller stoplyset har et wattforbrug, der er mindst 3,5 gange så stort som wattforbruget for baglyset.

Stoplygten skal være synlig mindst 15° op og 15° ned samt 45° til hver side.

2.2 3-hjulet cykel med hjælpemotor, indrettet som invalidekøretøj (invalideknallert)

Invalideknallert kan være forsynet med stoplys. Køretøjet skal i så fald være udstyret med 2 symmetrisk anbragte stoplygter, og bestemmelserne i punkt 2.1 finder da anvendelse.